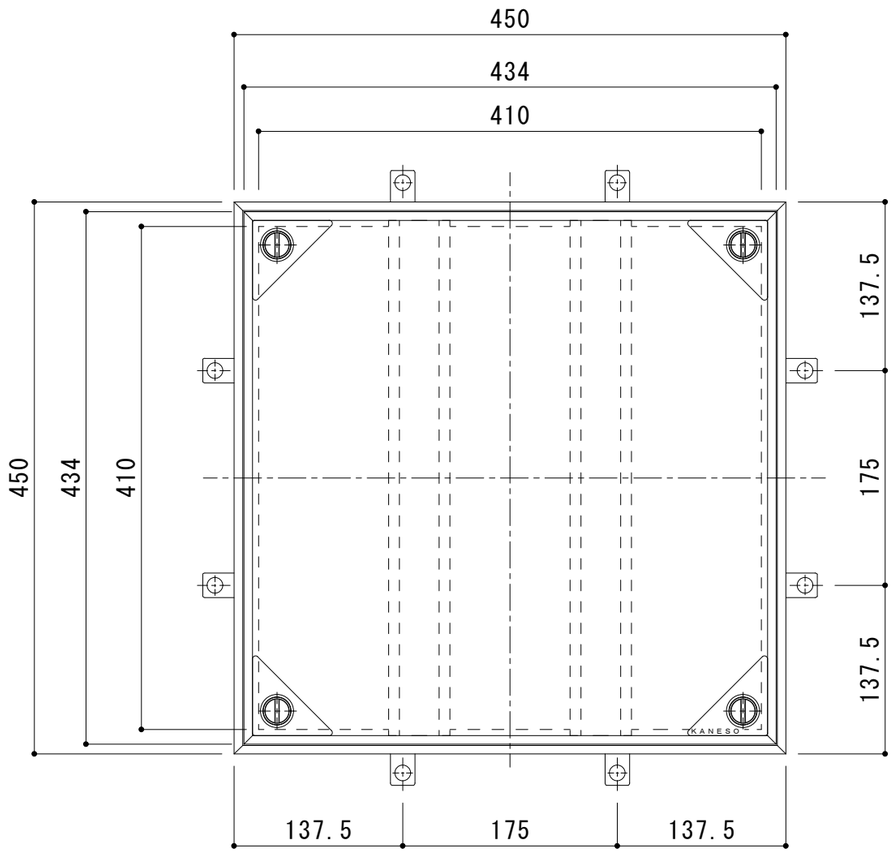

平面図　Ｓ＝１：５

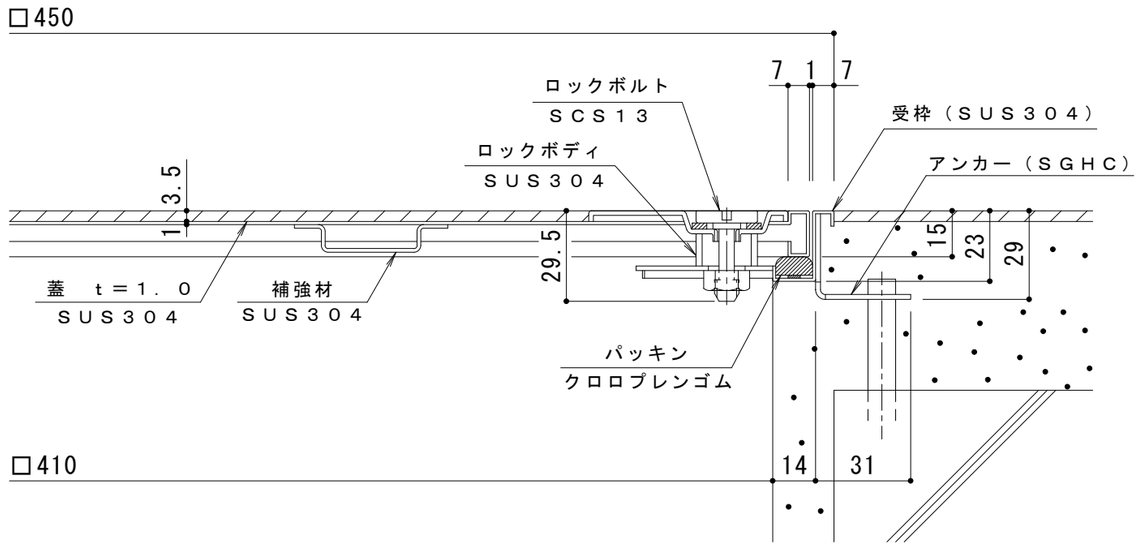

断面詳細図　Ｓ＝１：２

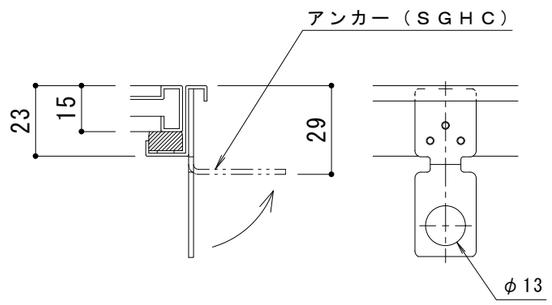

※アンカーは施工時に現場にて折り曲げてください

アンカー詳細図　Ｓ＝１：２

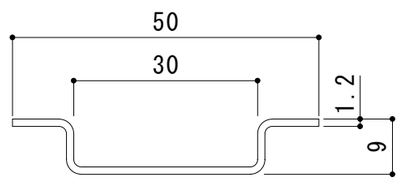

補強材詳細図　Ｓ＝１：１

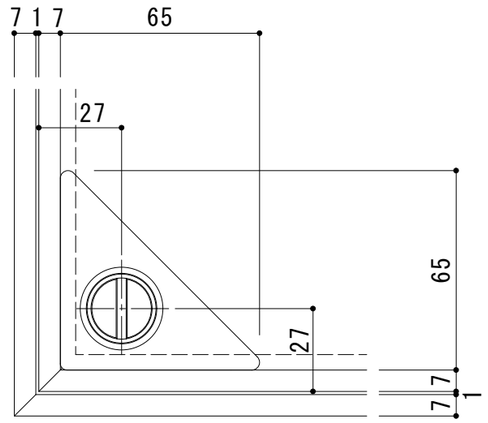

把手部詳細図　Ｓ＝１：２

訂	年・月・日	内　容	製図	検図
	・　・			
	・　・			
正	・　・			

工事名称

図面名称　フロアーハッチ　張物用（適用床材：3.5mm以下）　屋内外用　密閉形（防水・防臭形）
ステンレス製　ボルト固定式　ＭＳＸＭ－Ｐ－４５０

製図	検図	作成年月日	カネソウ株式会社
森山貴仁	伊藤博幸	縮尺 1:5, 1:2, 1:1	図番 ３ＲＨ５８２５