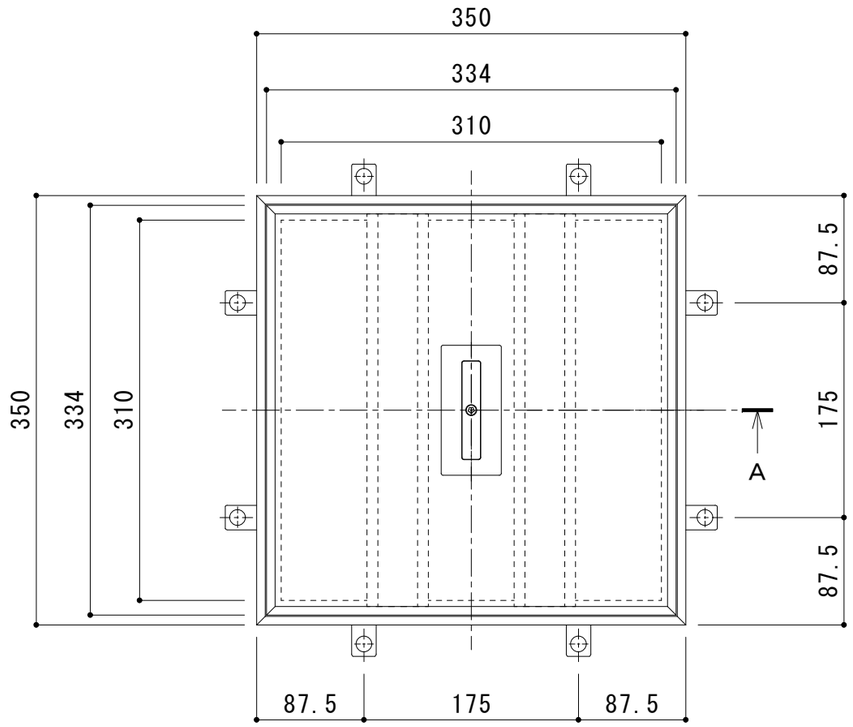

平面詳細図　Ｓ＝１：５

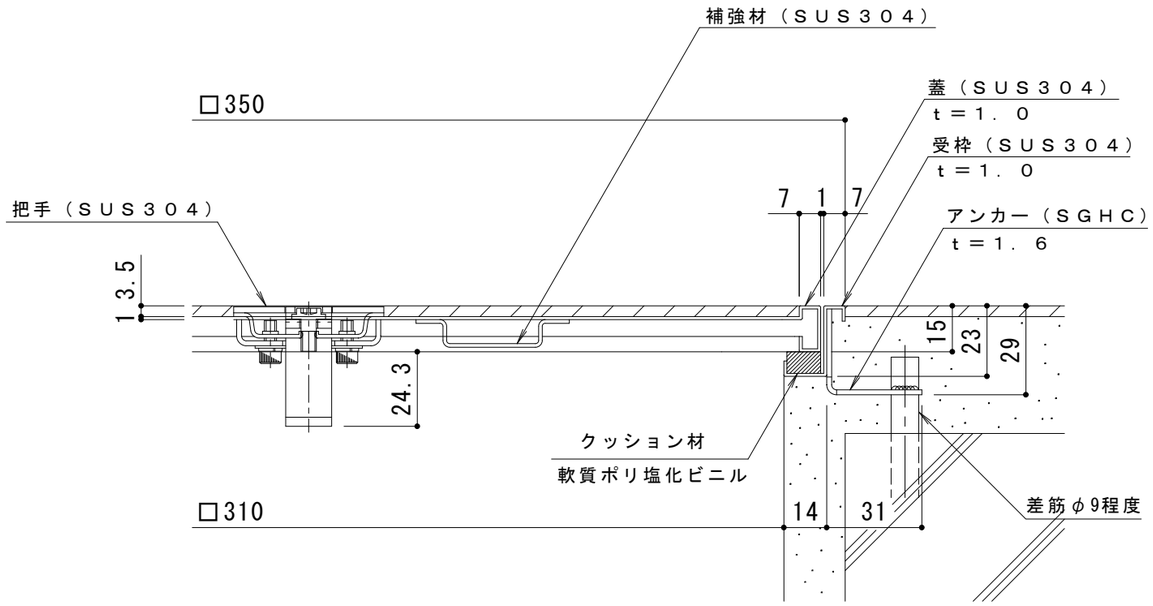

Ａ断面詳細図　Ｓ＝１：２

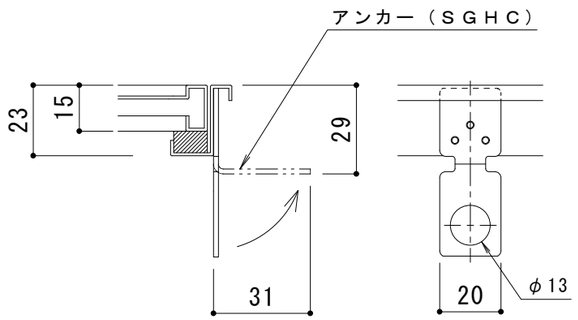

※アンカーは施工時に折り曲げて使用

アンカー詳細図　Ｓ＝１：２

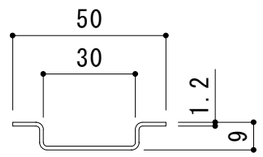

補強材詳細図　Ｓ＝１：２

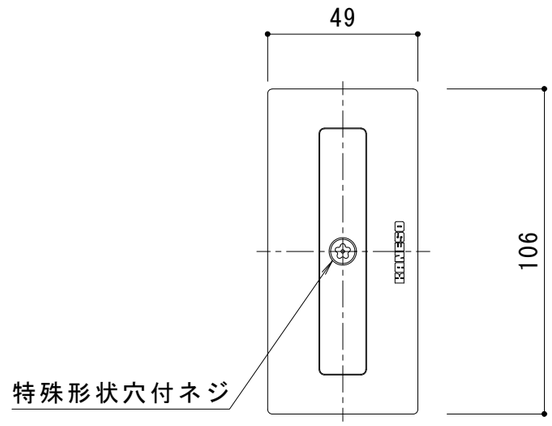

把手詳細図　Ｓ＝１：２

※適用荷重：歩行用（3,500N/m²）

※仕上げ材充填時蓋質量：約3kg

訂正	年・月・日	内容	製図	検図	工事名称	製図	検図	作成年月日	カネソウ株式会社
	・　・					森山貴仁	石川文和		
	・　・				図面名称　フロアーハッチ　張物用（適用床材：3.5mm以下）　屋内外用　一般形 ステンレス製　把手ロック式　ＭＳＸＳ－Ｐ－３５０			縮尺 1:5, 1:2, 1:1	図番 ３ＲＨ５９５１
	・　・								