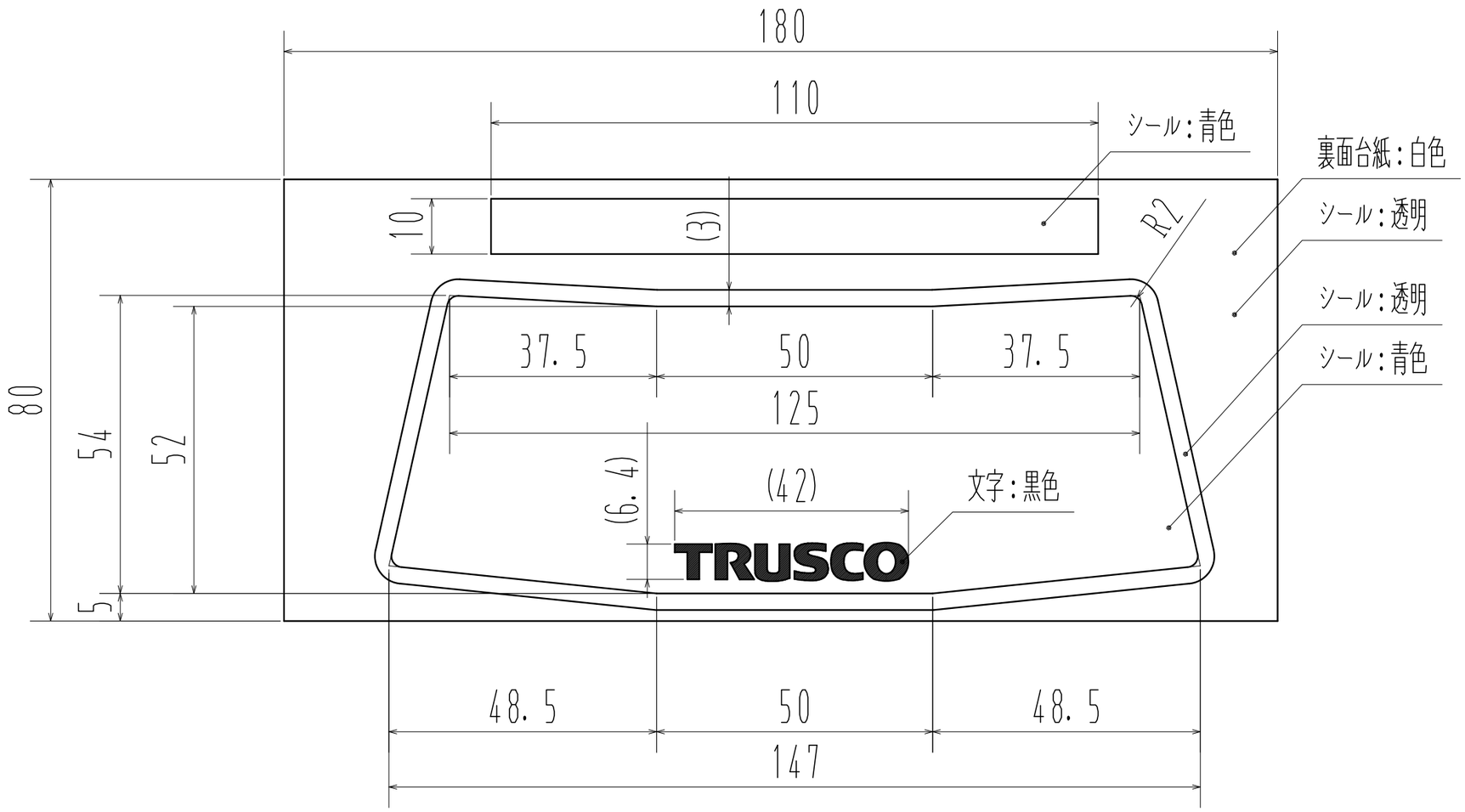

備考

自重　4g/枚

生産工場　638000

品番	名称	材質	寸法	重量	個数	記事
1	シール	ポリ塩化ビニル	厚さ0.12mm		1	

作成日	検図		品名	品番
2020.8.24	藤井	TRUSCO トラスコ中山株式会社	ネットパレット脚用カラーシール　4脚分　青	NPCS-B