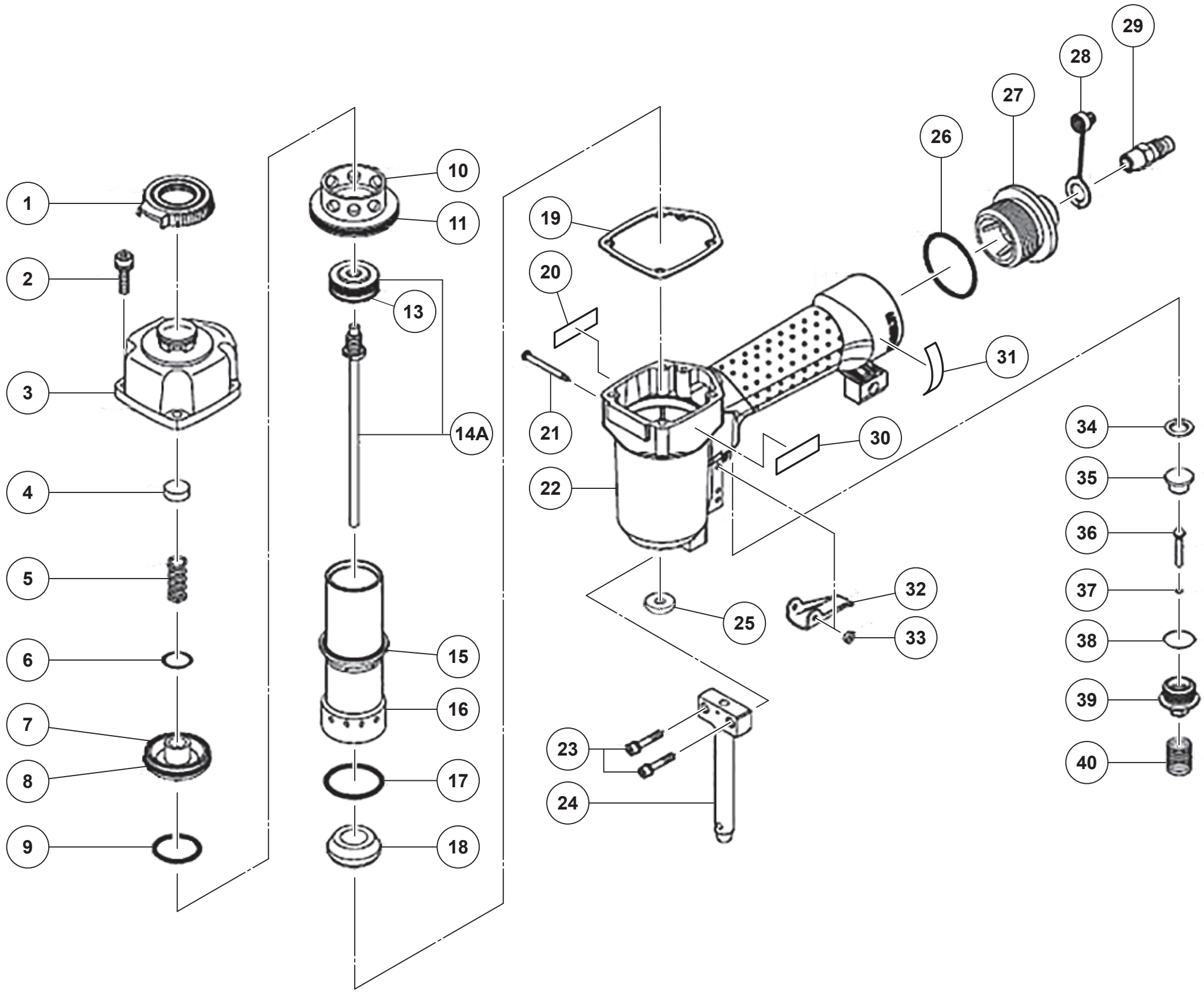

形　　名
NU75A

Rev.2

HiKOKI

釘抜き機　　ＮＵ　７５Ａ

項番	コードNo	部品名	使用数量
1	890028	デフレクタ	1
2	885724	六角穴付ボルト　Ｍ５×２０	4
3	885725	エキゾーストカバー	1
4	885101	エキゾーストラバー	1
5	885727	ヘッドバルブスプリング	1
6	890027	Ｏリング	1
7	885728	ヘッドバルブ	1
8	885105	Ｏリング（内径Ｄ３１．８）	1
9	885730	Ｏリング	1
10	885734	シリンダガイド	1
11	885735	Ｏリング	1
13	885108	Ｏリング（内径Ｄ２１．７）	1
14A	889667	ドライバユニット	1
15	885112	Ｏリング（内径Ｄ２９．８）	1
16	889668	シリンダ	1
17	889671	Ｏリング	1
18	889669	バンパ	1
19	885731	パッキン	1
21	885750	ピン	1
22	889677	ガンボディユニット	1
23	889681	ボルト	2
24	889682	ノーズピース	1
25	889670	ジョイントガイド	1
26	885753	Ｏリング	1
27	889678	エンドキャップ	1
28	889680	ダストカバー	1
29	889679	エアプラグ	1
32	889676	トリッガ	1
33	884654	トメワ	1
34	885740	バルブパッキン	1
35	889672	トリッガバルブヘッド	1
36	889673	トリッガバルブステム	1
37	889674	Ｏリング	1
38	885745	Ｏリング	1
39	889675	トリッガバルブガイド	1
40	885751	スプリング	1