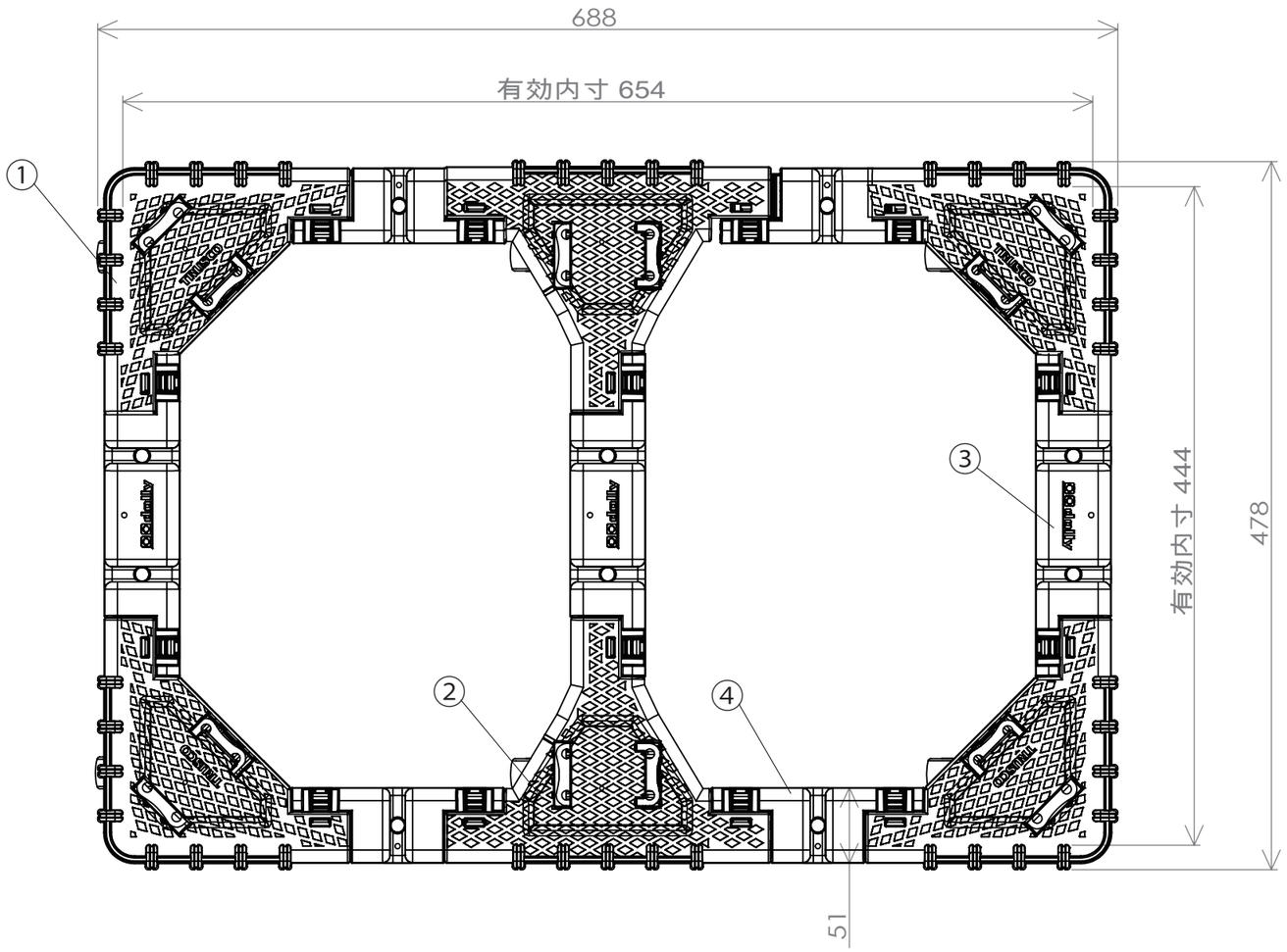

キャスター取付部裏面

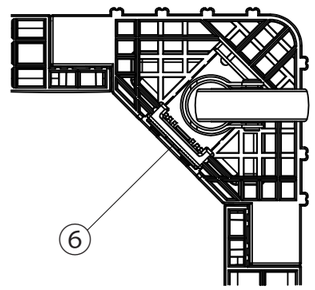

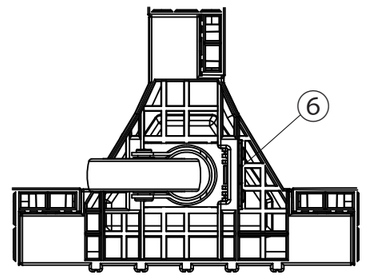

No	部品名	数	材質・厚/品番	表面処理
15				
14				
13				
12				
11				
10				
9				
8				
7				
6	キャスターストッパー	6	再生ナイロン	ブラック
5	自在キャスター	6	TYE-75EL	エラストマー
4	ジョイントパーツS	4	再生ポリプロピレン	ブルー
3	ジョイントパーツM	3	再生ポリプロピレン	ブルー
2	センターパーツ	2	再生ポリプロピレン	ブルー
1	コーナーパーツ	4	再生ポリプロピレン	ブルー

生産工場	9-833526
納入形態	組立品
色	ブルー

備　考

自重　　3.2kg

表示耐荷重

1台当りの最大均等荷重：150kg

性能試験

1. 始動性能試験　合格
2. 耐荷重性能試験　合格

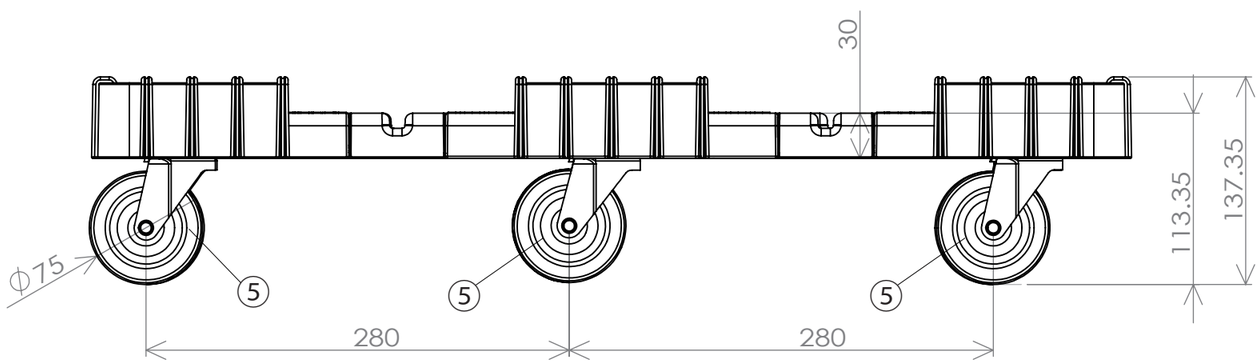

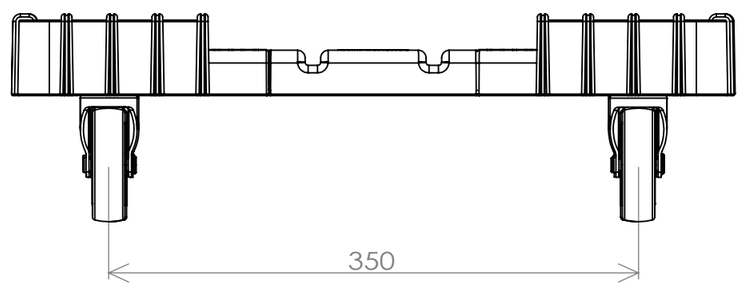

作成日	検図		品名	品番	Scale
2020.12.21	大西	TRUSCO トラスコ中山株式会社	ＯＣドーリー　７５Ｌオリコン用 エラストマー車輪　６輪自在　ブルー	OCD75AB	1/4