| 仕様 | |
|---|---|
| 型式 | OR−501E |
| 均等荷重 | 500 kg |
| テーブル寸法 | 900L×600W mm |
| テーブル高サ | 255 mm |
| 全長×全巾×全高 | 1125×620×930 mm |
| 最小旋回半径 | 960 mm |
| バッテリー | リチウムイオンバッテリー 1個 |
| 充電器 | 別置充電器<br>バッテリー残量計付<br>入力AC100V |
| 駆動方式 | チェーンドライブ・スプリング接地方式 |
| 走行モーター | DC24V、200W |
| 制御方式 | マイコン制御 |
| 操作方式 | アクセルレバー操作 |
| 走行速度 | 無負荷 0 ～ 3.5 km/h<br>負荷 0 ～ 2.3 km/h |
| 登坂角度 | 約 3°（500Kg負荷） |
| 自重 | 約 71 kg |
| 塗装色（マンセル値） | 10B5/10 |

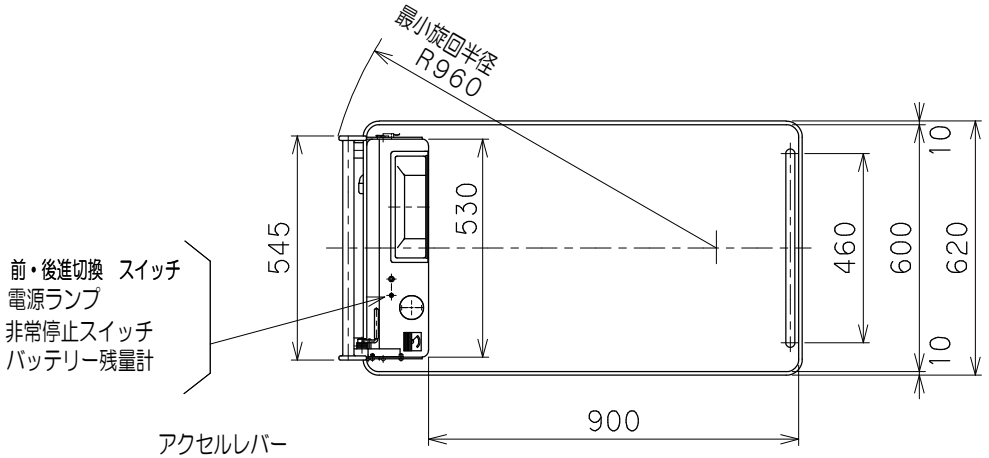


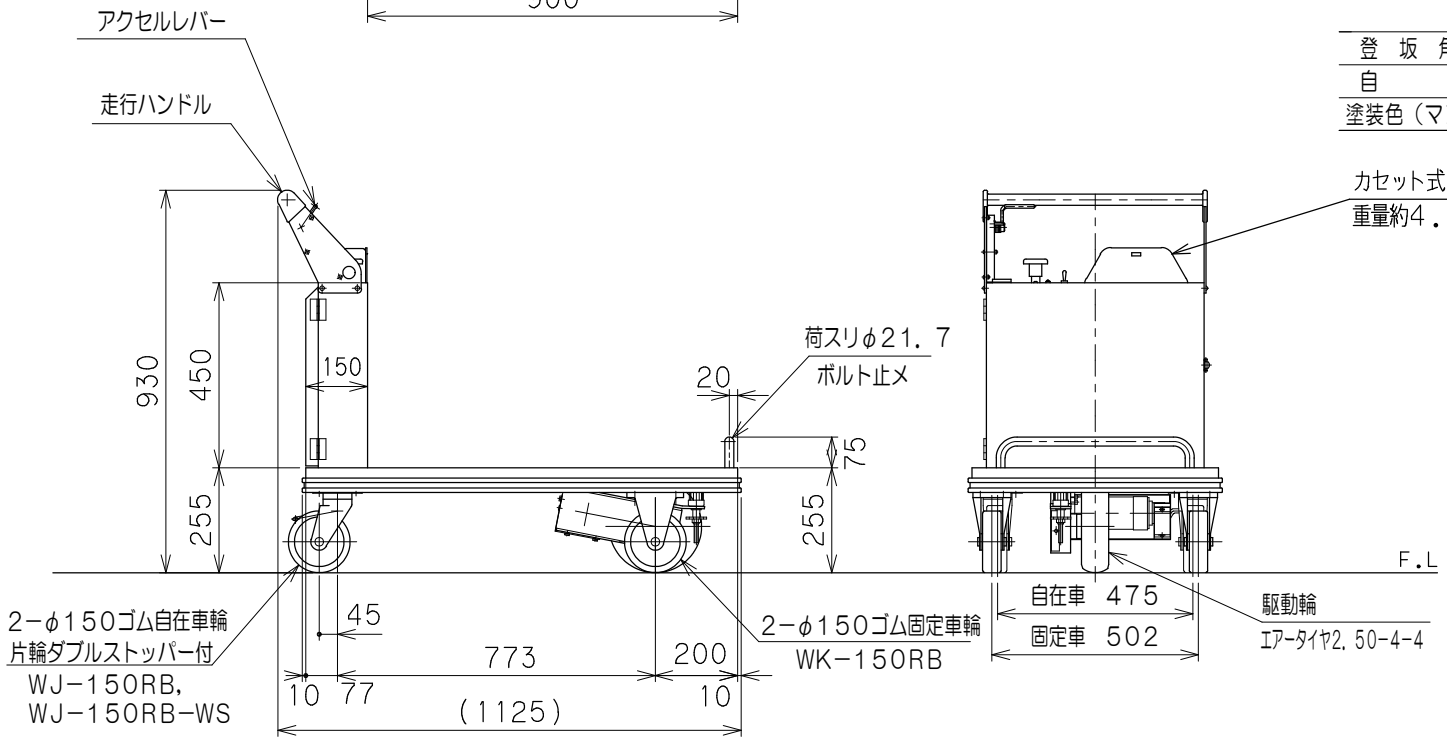


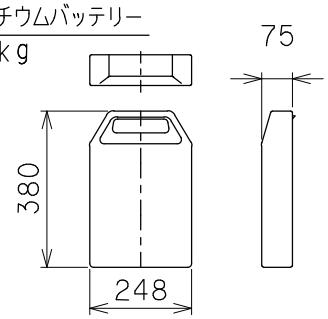


| 図番 | |
|---|---|
| 用紙 | B−4 |
| 縮尺 | 1/15 |

| 作成日 | 2021. 1. 14 | 検図 | TRUSCO トラスコ中山株式会社 | 品名 | 電動台車オートランナー（柵なし） | 品番 | OR−501E |
|---|---|---|---|---|---|---|---|