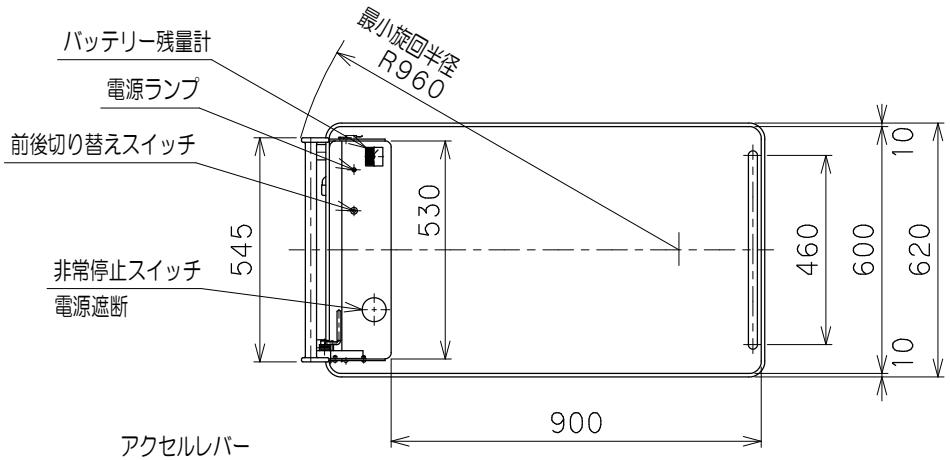

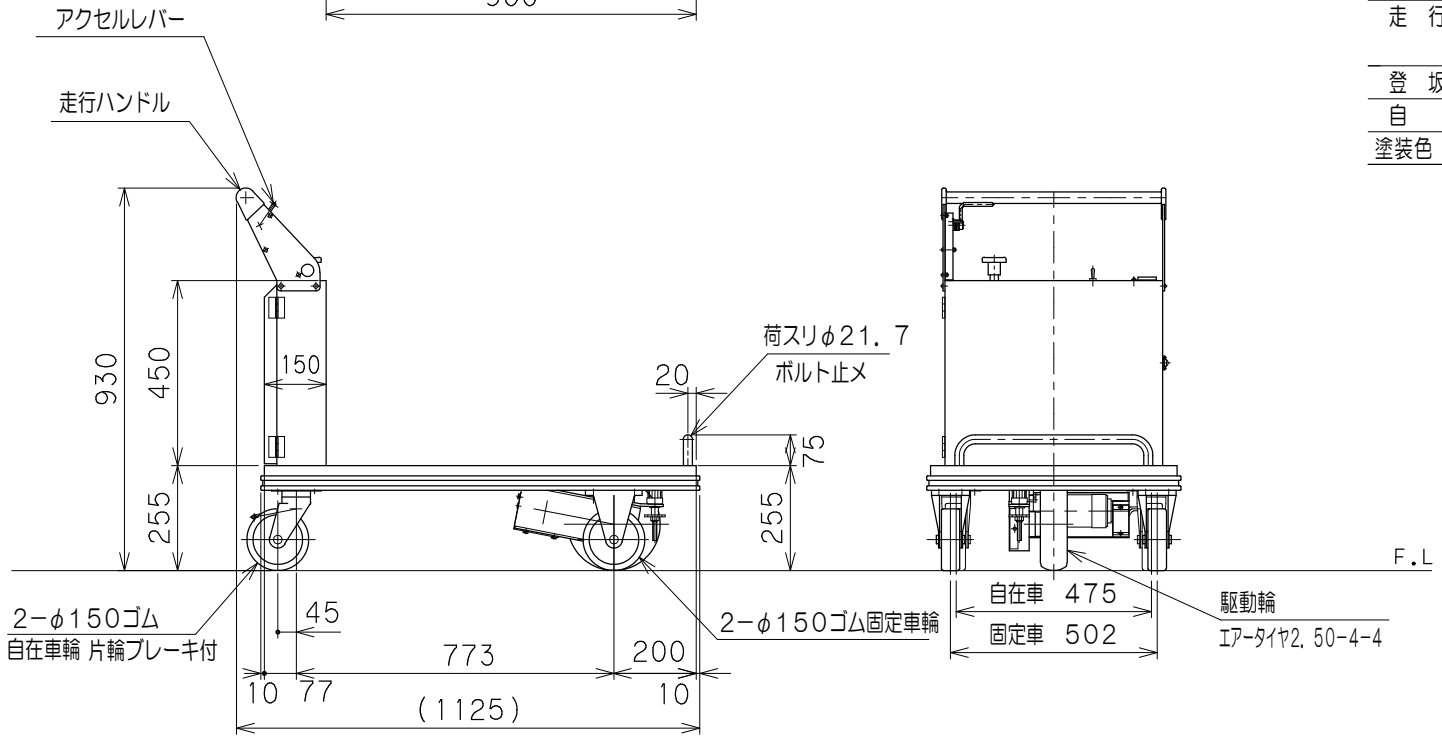

仕様	
型式	OR−501N
均等荷重	500 kg
テーブル寸法	900L×600W mm
テーブル高サ	255 mm
全長×全巾×全高	1125×620×930 mm
最小旋回半径	960 mm
バッテリー	EB−35 1個
充電器	自動充電器搭載
	バッテリー残量計付
	入力AC100V、50/60hz、コード長さ2m
駆動方式	チェーンドライブ・スプリング接地方式
走行モーター	DC12V、200W
制御方式	マイコン制御
操作方式	アクセルレバー操作
走行速度	無負荷 0 ～ 3．5 km/h
	負荷 0 ～ 2．3 km/h
登坂角度	約 3°（500Kg負荷）
自重	約 80 kg
塗装色（マンセル値）	10B5/10

図番	
用紙	B−4
縮尺	1/15

作成日	検図		品名	品番
2021．1．14		TRUSCO トラスコ中山株式会社	電動台車オートランナー（柵なし）	OR−501N