モータ外形図

単位：mm

光学式バッテリレスアブソリュートエンコーダタイプ

標準モデル

□42 mm

モータ型番
PBM423DXR50

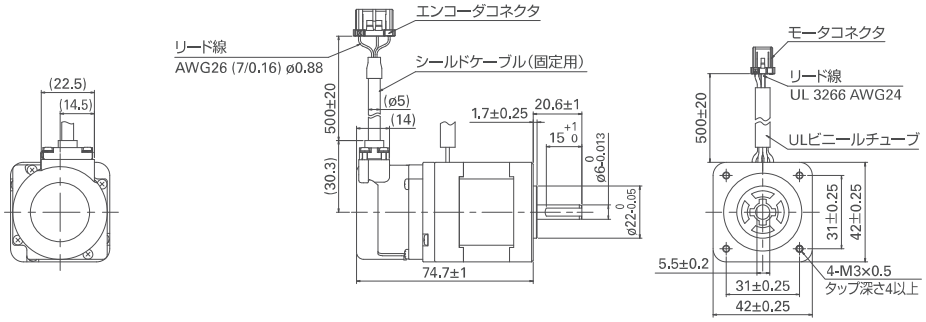

□60 mm

モータ型番	モータ長(L)
PBM603DXR50	87.6
PBM604DXR50	119.6

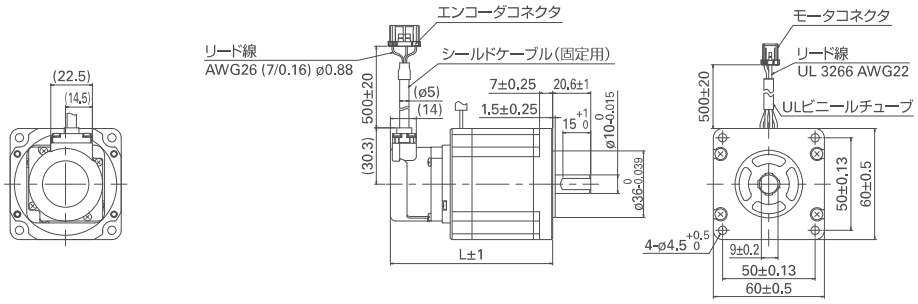

低バックラッシュギヤ付モデル

□42 mm

モータ型番
PBM423DG□R50

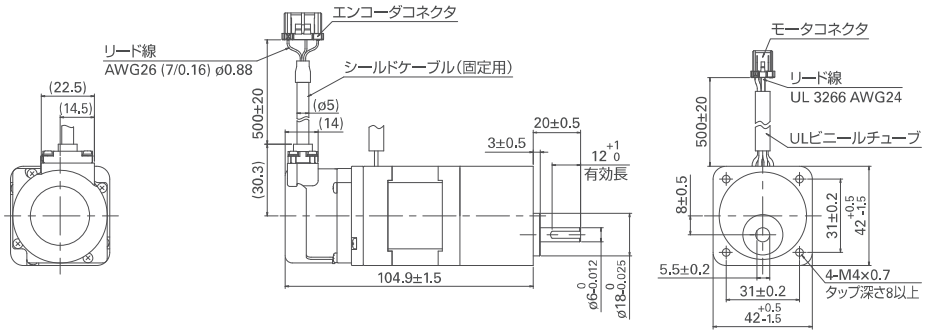

□60 mm

モータ型番
PBM603DG□R50

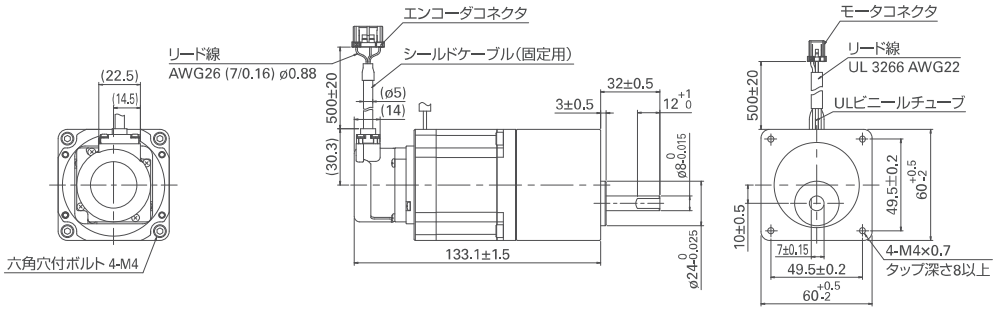

ハーモニックギヤ付モデル

□42 mm
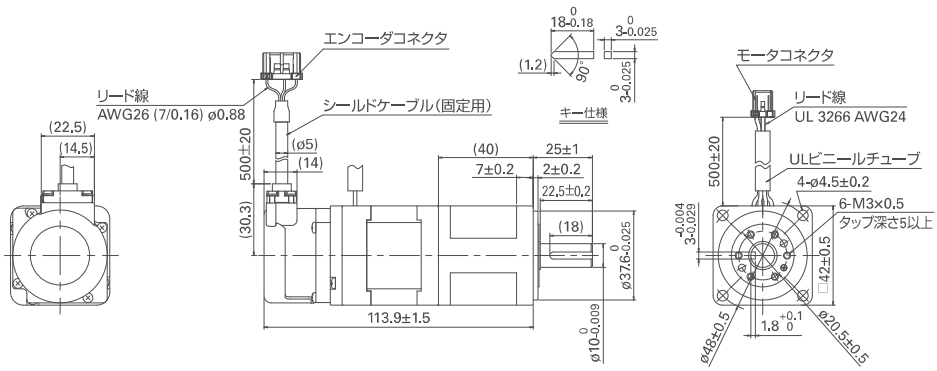
モータ型番
PBM423DH□R50