モータ外形図

単位：mm

ハーモニックギヤ付モデル

□42 mm

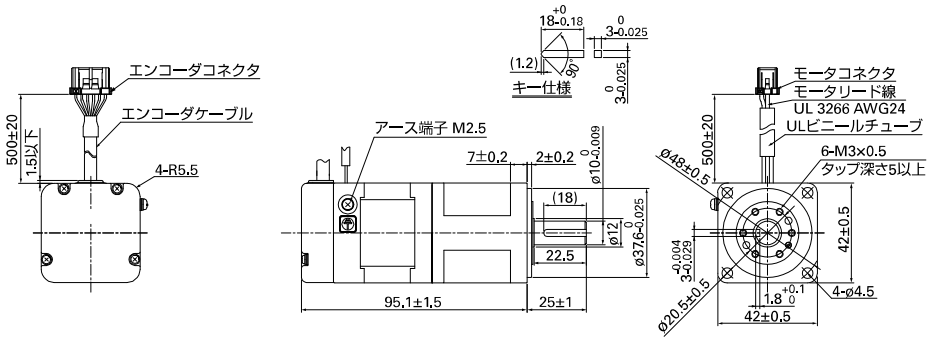

□60 mm

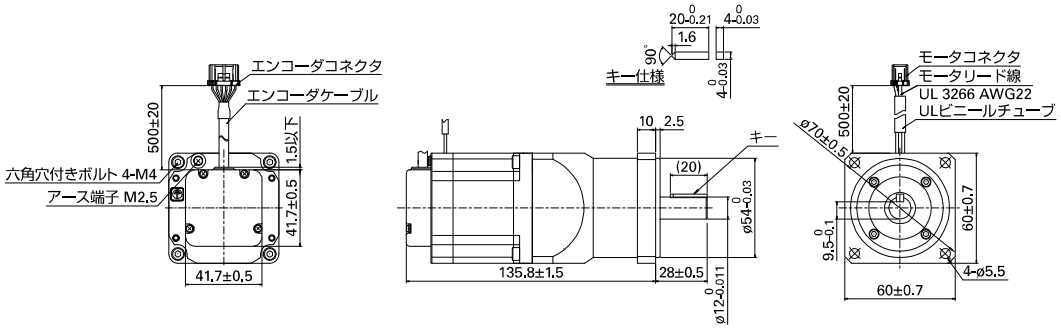

電磁ブレーキ付モデル

□42 mm

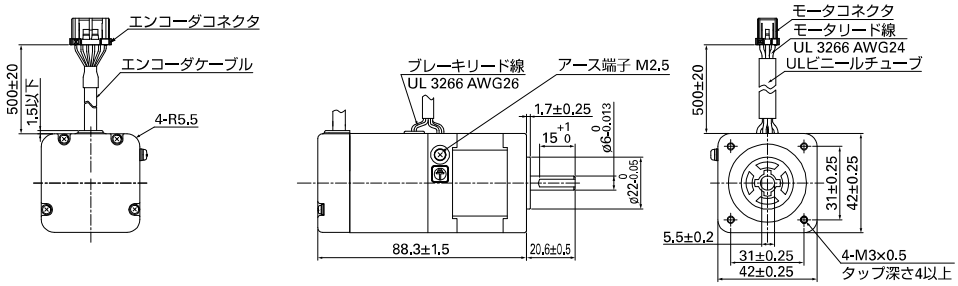

□60 mm

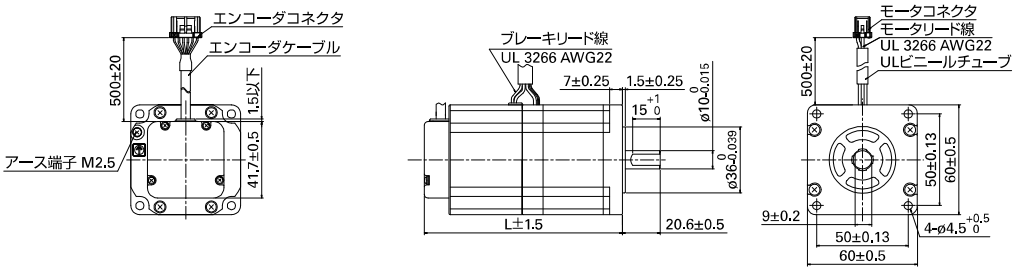

モータ型番	モータ長(L)
PBM603FCK30-M	108.1
PBM604FCK30-M	140.1

コネクタ仕様

エンコーダコネクタ

ハウジング：1827864-6
ターミナル：1827569-2
メーカ：タイコエレクトロニクスジャパン合同会社

モータコネクタ

ハウジング：1827864-3
ターミナル：1827570-2
メーカ：タイコエレクトロニクスジャパン合同会社