ジスロン　ポールコーンガイド　PCGD−65G−S−K				
品　番	品　　名	数　量	材　　質	備　　考
1	本　体　柱	1	特殊ウレタン樹脂	緑　色
2	反　射　材	1	フレキシブルプリズム反射シート	白　色
3	反　射　材	1	封入レンズ型反射シート	W90×H420
4	ベ　ー　ス　部	1	ASA樹脂	緑　色
5	反　射　体	−	ガラスビーズ	白　色
6	固　定　ビ　ス	1	ステンレス（M4×12）	―――
7	ボルト・ナット	1	（M16×120,W,SW,N）	溶融亜鉛めっき
8	大型角座金	1	アルミニウム合金	―――
9	スタンド台座	1	ポリエチレン樹脂	黒　色

図面番号	KSAH15021※1

※ ③反射材の標示内容は別途指示による

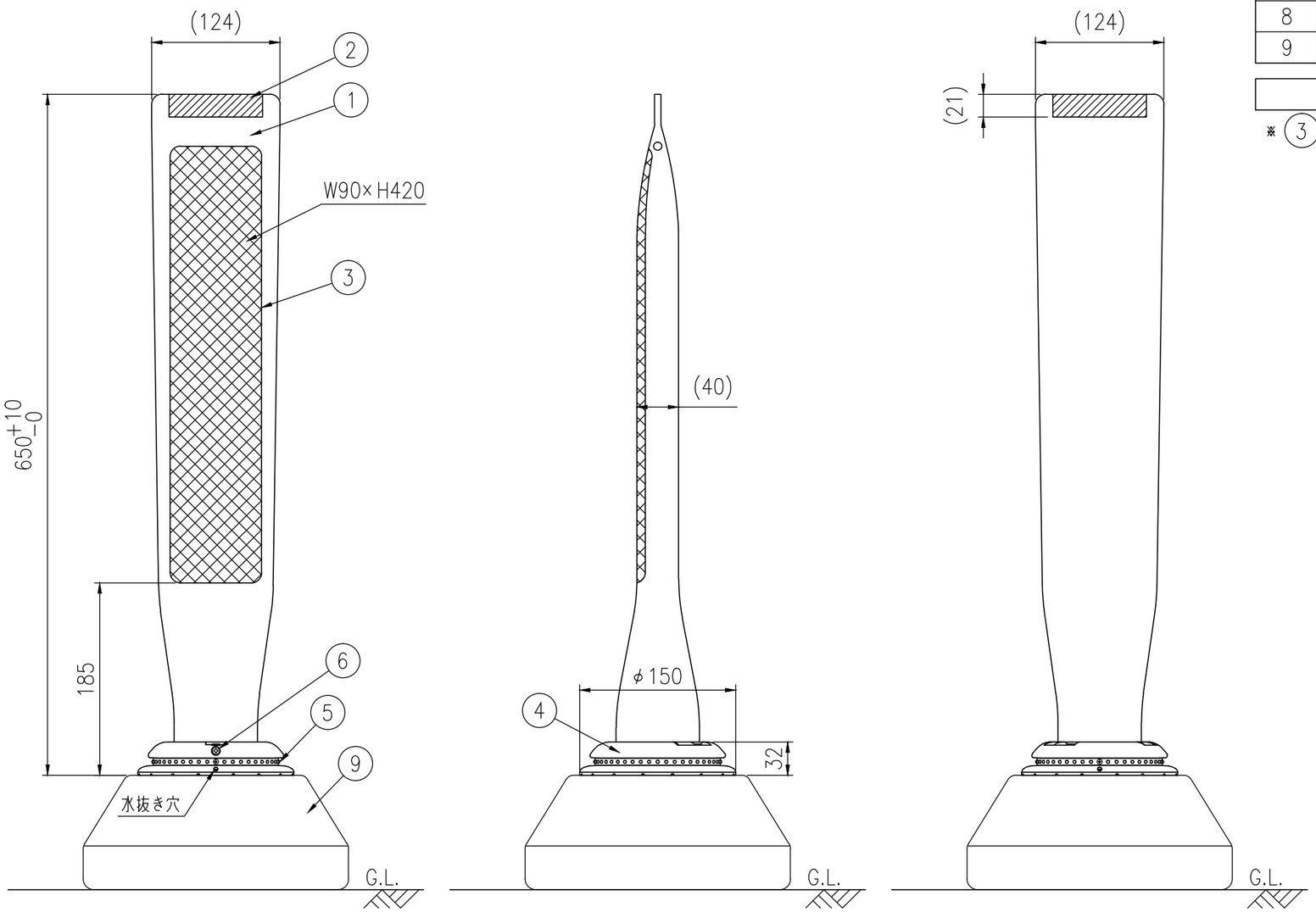

設置図 S=1/5

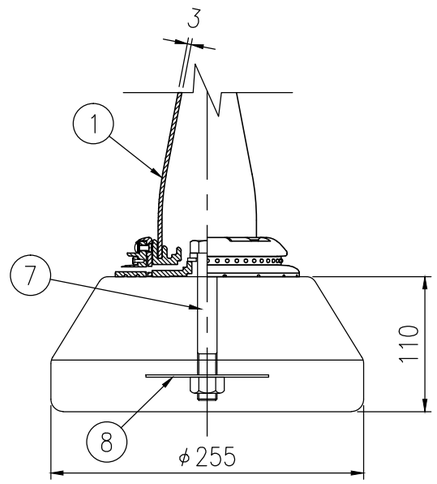

ベース部詳細図 S=1/5