	部品名	材料	表面処理	図番	数量	備考
1	調整ボルト用ナット	SS400相当	三価クロメート	N-00PN120TW001	1	

※品質に影響しない外観上の傷や変色などは良品といたします。

品番
PN1-20

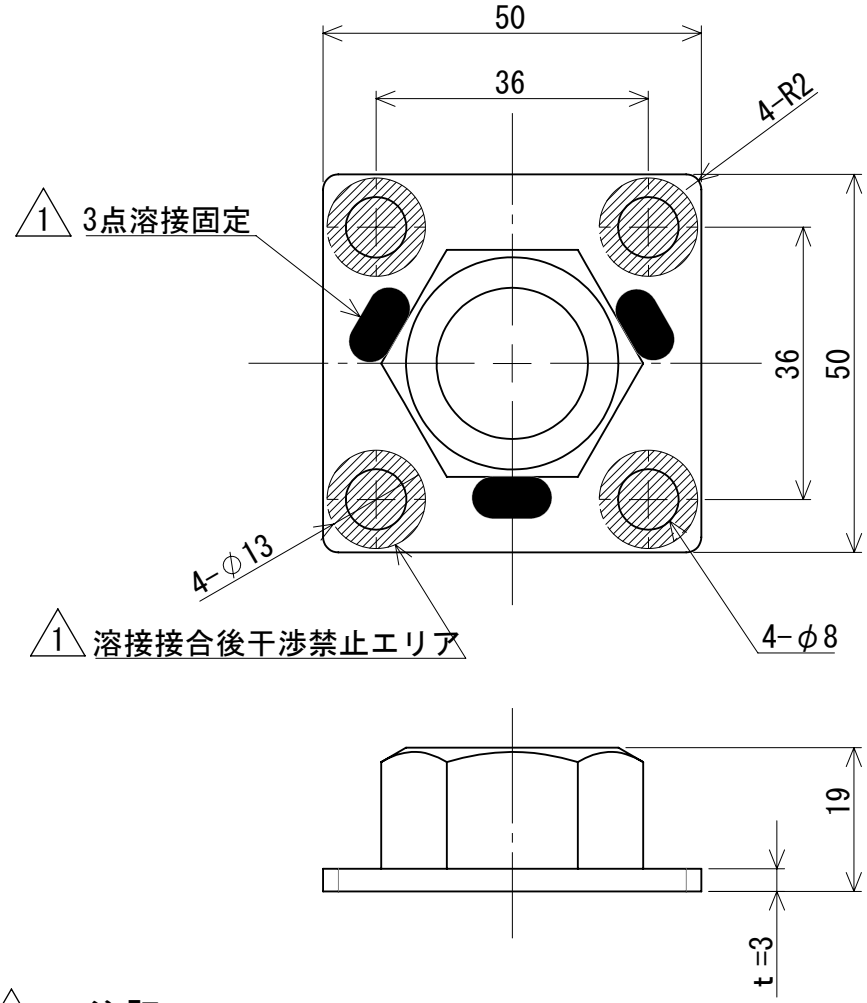

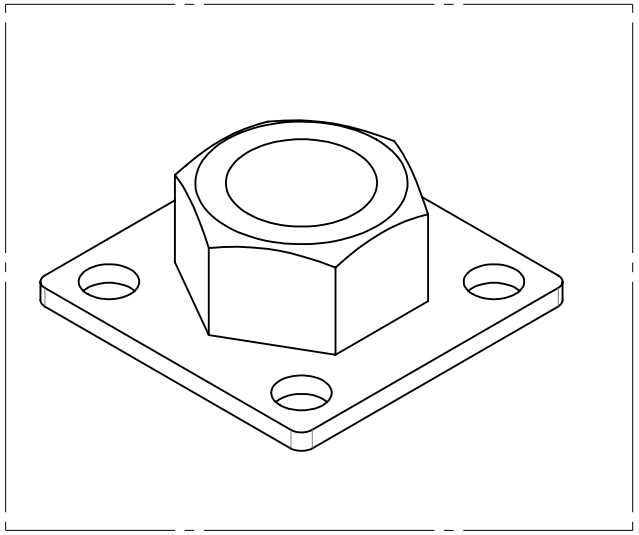

1 ※注記

・4-φ13ハッチングは溶接接合後干渉禁止エリアとする

・溶接は3点固定とする

No.	日付	改 訂 来 歴	改訂者	承認者
1	2024/05/15	注記を追記する	K.CYOU	T.TAMAOKI

図 法	第三角法	尺 度	FREE	日 付	2024/02/01
寸法公差	-	設 計	K.CYOU	ダイワアドテック株式会社 Daiwa Adtech co.,ltd.	
単 位	mm	検 図	S.ISHIBASHI		
用 紙	A4	承 認	T.TAMAOKI		

商品名	調整ボルト用ナット
図 番	N-00PN120TW001A