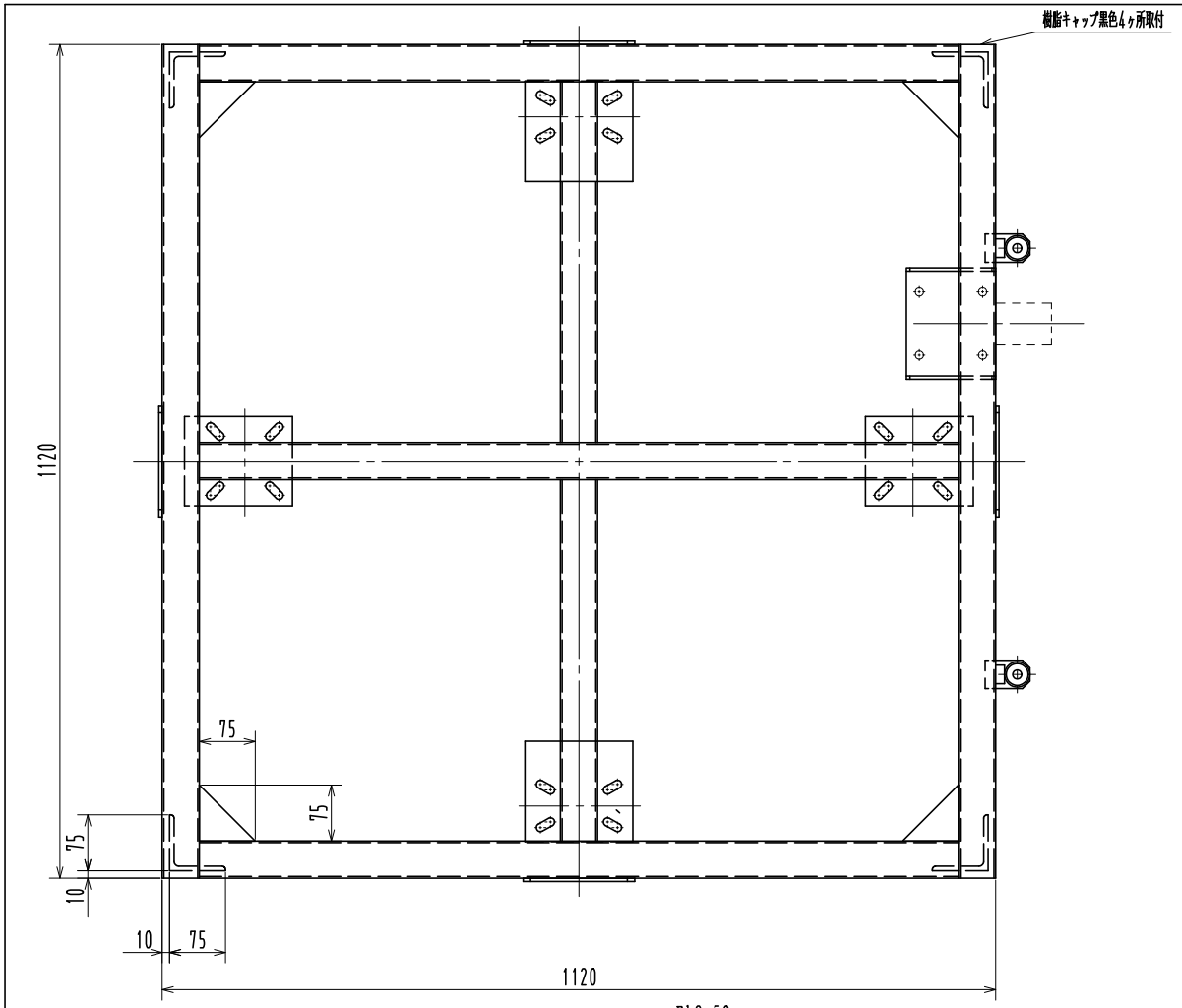

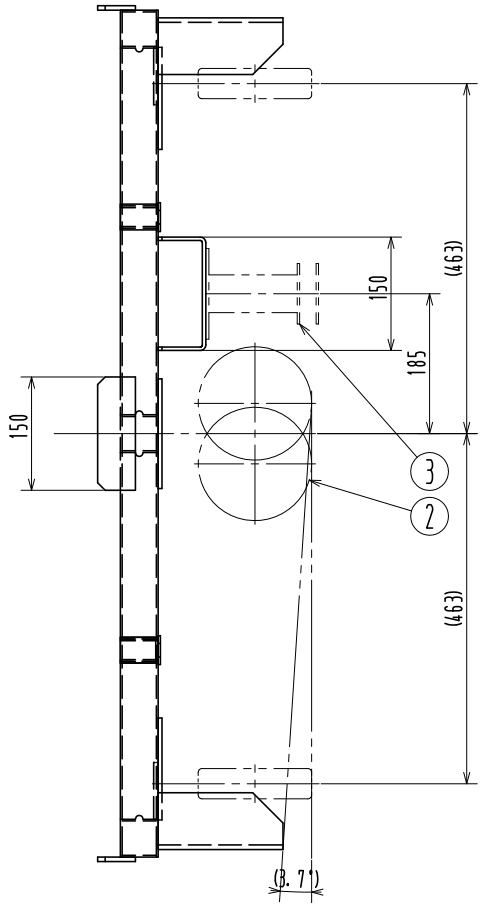

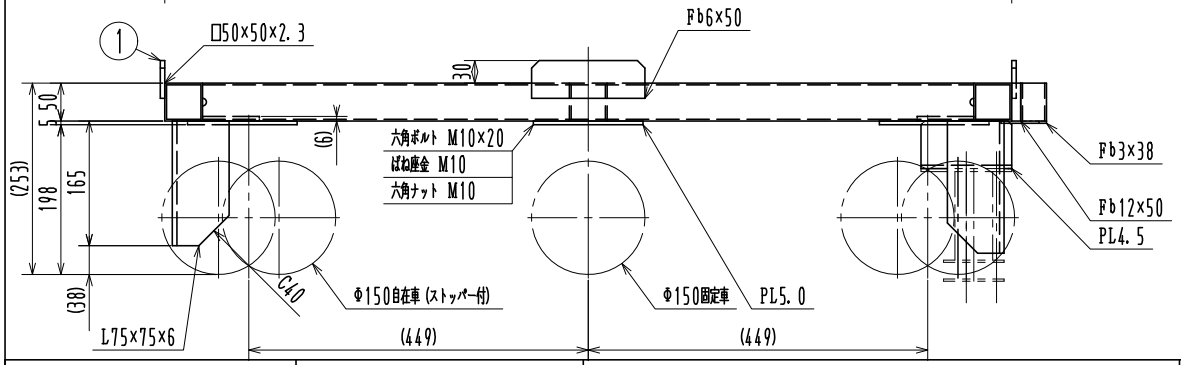

備考

最大積載質量	500kg/台
表面処理	溶融亜鉛ー錫合金鍍金仕上げ
自重	43.2kg
生産工場	638000
キャスター型番	自在 TYWJ-150S
	固定 TYWK-150

品番	名称	材質	寸法	重量	個数	記事
3	ロックストッパー		TLS909-WJ1-BAR01		1	
2	車輪		φ150		各2 計4	自在車S2個 固定車2個
1	ベース	SS400 SPHC STKM400 STKR400	PL3.2 PL5.0 PB3×38 L75×75×6 PB6×50 PB6×75 PB12×25 φ34.0×2.3 □50×50×2.3		1	

作成日	検図		品名	品番
2021.02.13	前原	TRUSCO トラスコ中山株式会社	スピーディーカート	PRC1111S