図番 CN100214

項目	名前	材料
1	閉止栓	C3604
2	高圧ナット	C3604
3	本体	C3771
4	キャップ	ADC12
5	圧力調整ハンドル	ABS樹脂、C3604
6	出口側圧力計	要部C3604
7	取付パッキン	ナイロン66
8	入口取付ナット	C3604
9	入口継手	C3604
10	出口継手	C3604
11	ホース口ナット	C3604
12	JIS2号ホース口	C3604

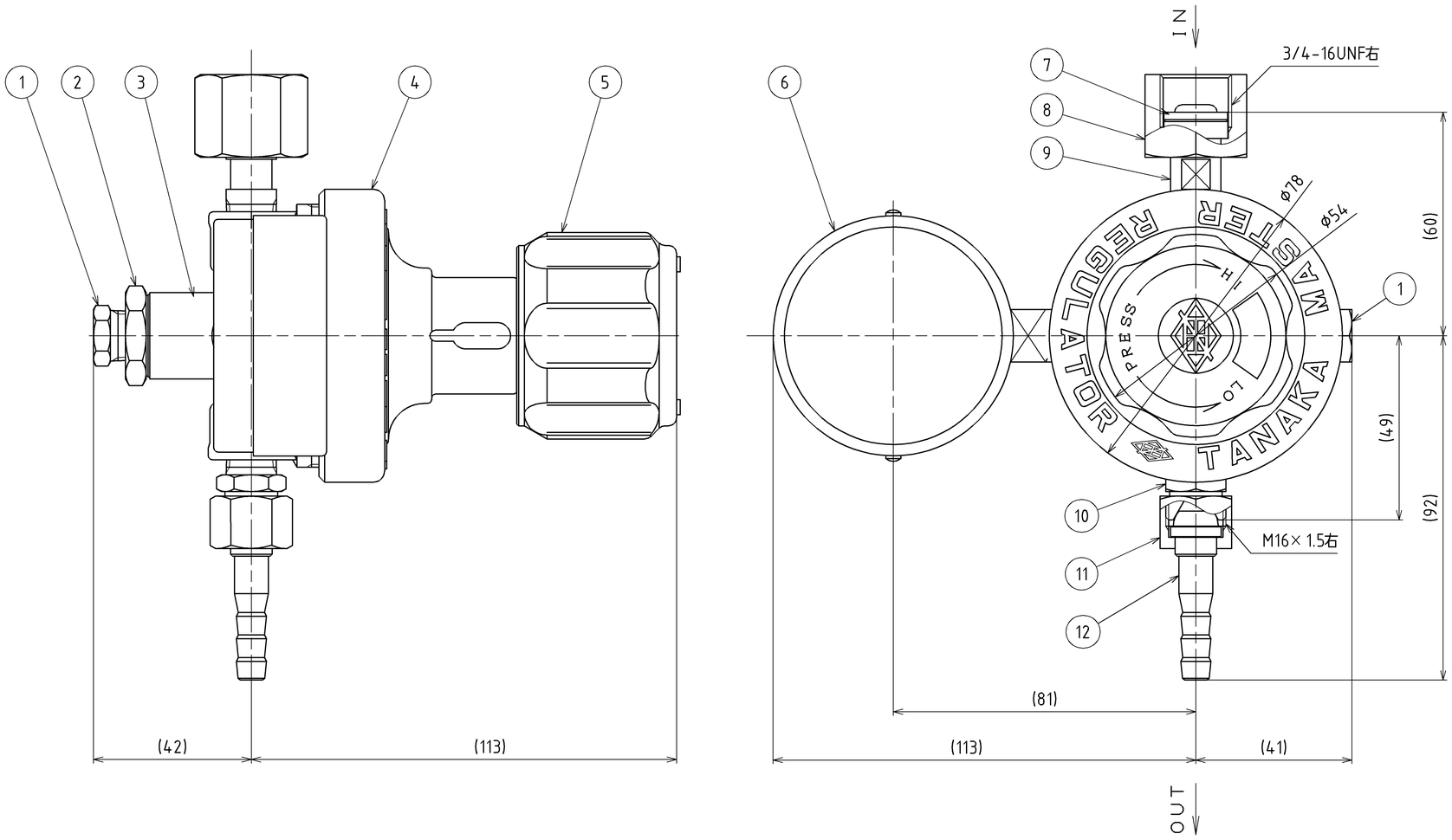

マスターラインⅥ M 酸素、窒素、アルゴン、炭酸ガス	832WMA	0.99MPa	0～1.0MPa	3/4"－16UNF右メス	M16×1.5右オス
品 名	型 式	入口側最高使用圧力	出口側圧力計	入口形状	出口形状

訂正歴			
03	'19.09.27	金井	10335
02	'19.06.04	金井	7742
01	'19.02.14	北村	見直し
REV. 00	'18.12.20	北村	⌿

日付 DATE	'18.12.20
尺度 SCALE	1:1

承認 APPROVED	検図 CHECKED	製図 DRWAN
菅野 崇 2019/09/28	岡田 健司 2019/09/28	金井 陽子 2019/09/27

日酸TANAKA株式会社 NISSAN TANAKA CORPORATION

品名 TITLE: マスターラインⅥ M 酸素、窒素、アルゴン、炭酸ガス 外観図

図面番号		
分類 TYPE	3	
図番 DWG.No.	CN100214-03	
訂正 Rev.	△△△△△△△	