許容差についてはJISB0405（1991）の公差等級（粗級）に準ずる。

品番	品名	材質	一台分個数	製作個数	備考
101	ﾛｰﾗ	STKM	1式		R-2812P　W(めっき付)
102	ﾊﾟｲﾌﾟ軸	STKM	1式		呼ﾋﾞｯ8 (φ7.85X0.8,W+35)
103	ﾌﾚｰﾑ	SS400	1式		[60X30X2.3
104	ﾊﾟｲﾌﾟ支手	STPG	1式		φ17.3 (W+15)
105	連結金具	SS400	1式		ｵﾌﾟｼｮﾝ品

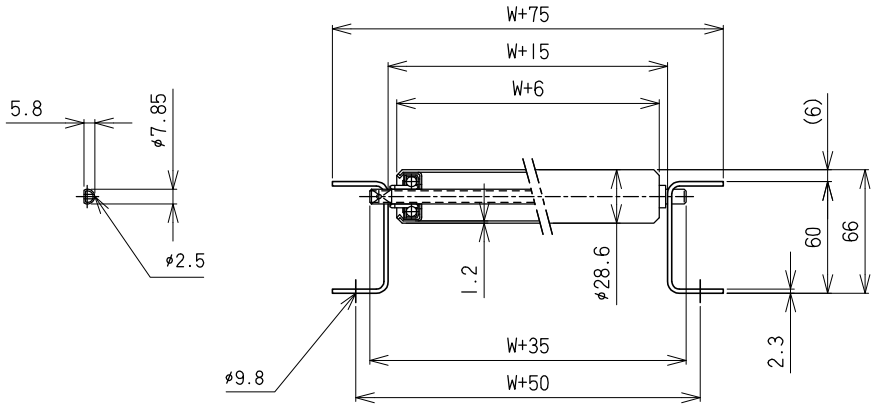

S (1:2)

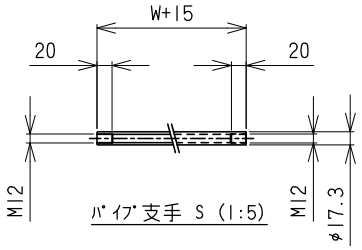

ﾊﾟｲﾌﾟ支手 S (1:5)

仕様

標準機長　L	1000,1500 2000,3000
ﾛｰﾗ幅　W	100～500 ﾌﾘｰｻｲｽﾞ
ﾛｰﾗ間隔　P	30,40 50,75

ﾛｰﾗ間隔(P)

機長　L	呼称ﾋﾟｯﾁ	実ﾋﾟｯﾁ
1000	30	30.3
1000	75	77
2000	30	30.3
2000	75	77

＊　上記の機長とﾋﾟｯﾁの組合せの場合
実ﾋﾟｯﾁが変わります。

＊　50P以下の組み付け品は針金止めになります。

支手

ﾛｰﾗ幅	形状	ｺﾝﾍﾞﾔ機長　L	支手本数
500W以下	ﾊﾟｲﾌﾟ支手 φ17.3X3.2	～1500　未満	2本
		1500～2400　未満	3本
		2400～3000	4本

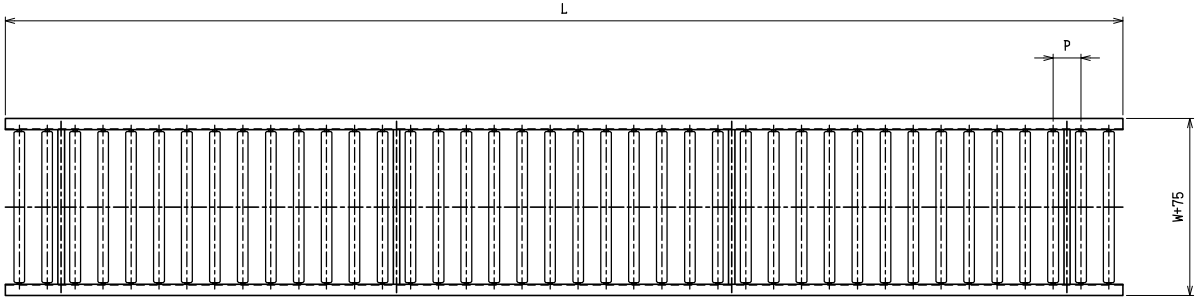

支手位置(3000Lの場合)

ﾛｰﾗ間隔 P	A	B	C	D	E
30	150	900	900	900	150
40	160	880	920	880	160
50	150	900	900	900	150
75	150	900	900	900	150

脚取付穴寸法

＊　機長が1000,1500の場合、ｾﾝﾀｰの加工はありません。

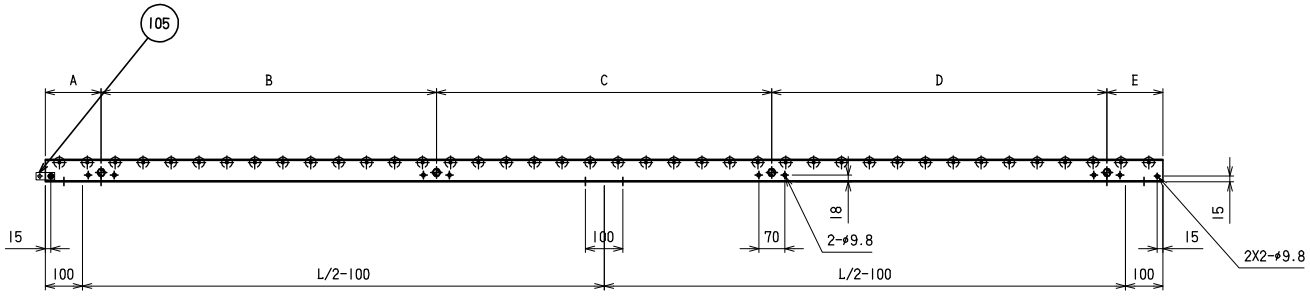

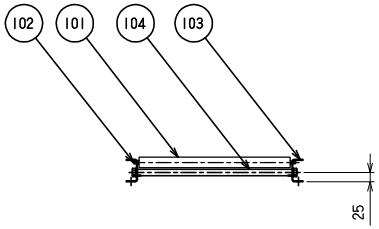

改訂番号	年月日	改訂事由	担当
4			
3			
2			
1			

尺度	1:10
日付	2010/09/01
承認	田嶋
検図	相馬
製図	藤田

客先名称　殿

ｽﾁｰﾙ製ﾛｰﾗｺﾝﾍﾞﾔ R-2812P

株式会社 マキテック

図番　R-2812P-01-00-000

原紙サイズ　A2