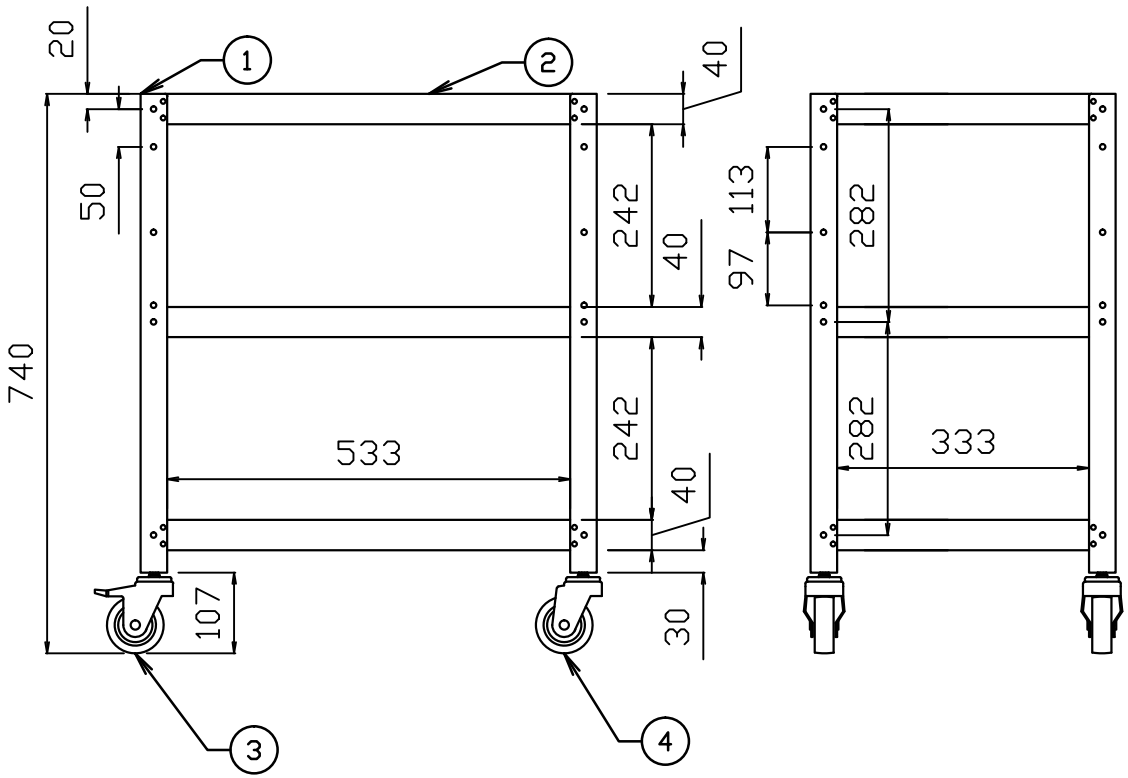

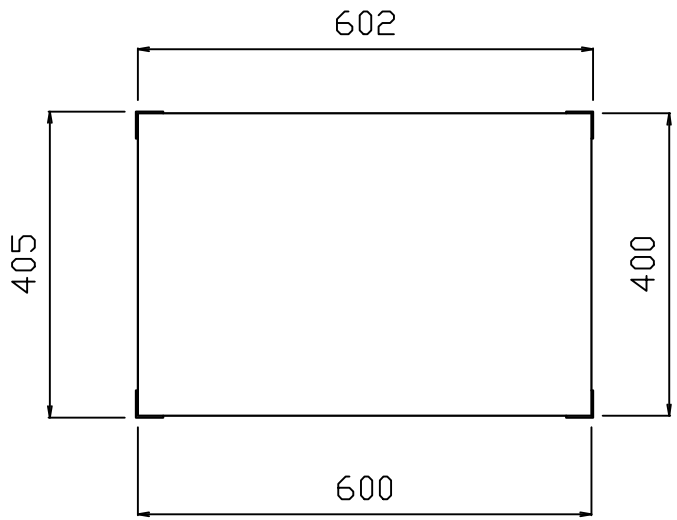

	仕様			
	均等荷重	50kg/段		
	寸法	W605*D405*H740		
	棚板寸法	W600*D400*H40		
	質量	10.18kg		
	キャスター	ウレタン自在車φ75		
	キャスター	ウレタン自在車S付φ75		
	納入形態	ノックダウン式(組立品)		
	塗装色:支柱・棚板	グリーンorホワイト		
	塗料:支柱・棚板	グリーンorホワイト		
	生産国	日本		
		№7～10は棚板1枚に付き		
10	平ワッシャー	8	t 0.8*12*6	ユニクロ
9	スプリングワッシャー	8	M6	ユニクロ
8	CAPボルト	8	M6*12	ユニクロ
7	ナット	8	M6 (F付)	ユニクロ
6	スプリングワッシャー	4	M12	ユニクロ
5	ナット	4	M12	ユニクロ
4	自在キャスター	2	SPC/HR	ユニクロ
3	自在S付キャスター	2	SPC/HR	ユニクロ
2	棚板	3	SPC t0.8	塗装
1	支柱	4	SPC t2.3	塗装
NO.	部品名	個数	材質 厚・品番	表面処理

作成日	検図		品名	品番	Scale
2016/4/21	樽井	TRUSCO トラスコ中山株式会社	ラビットワゴン	RBW-763U YG(W)	1:10