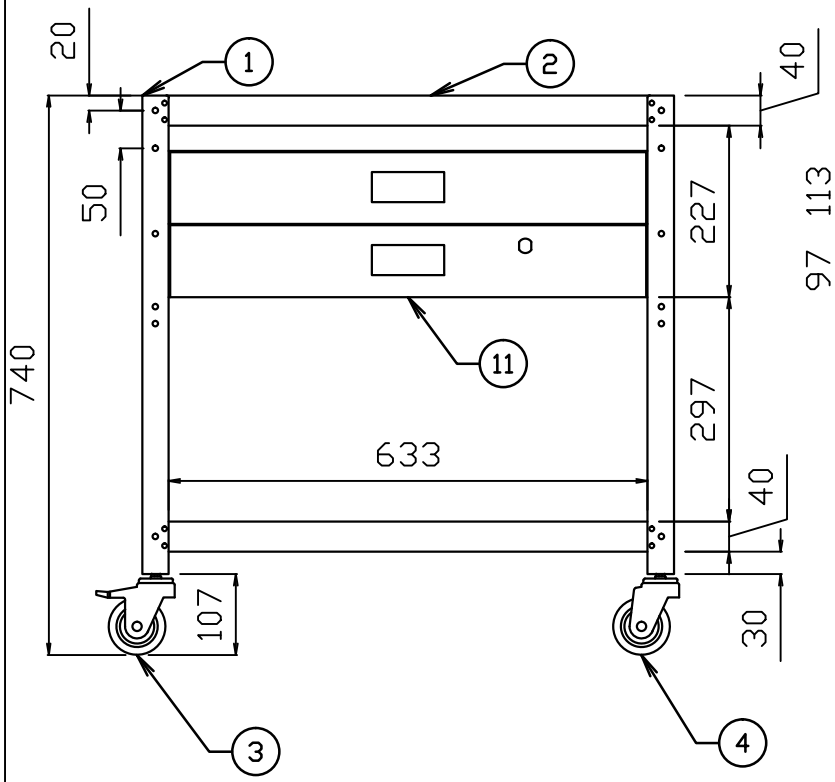

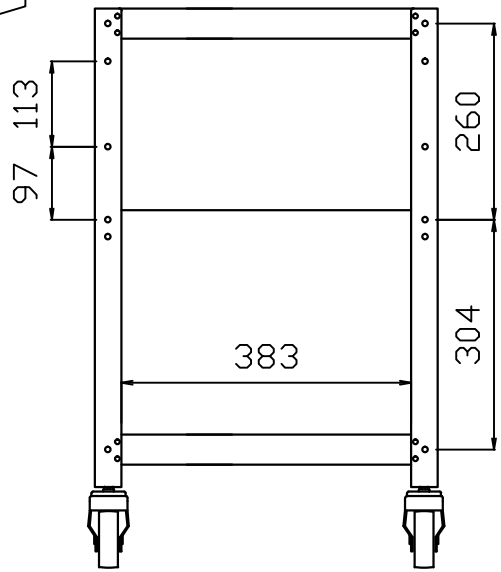

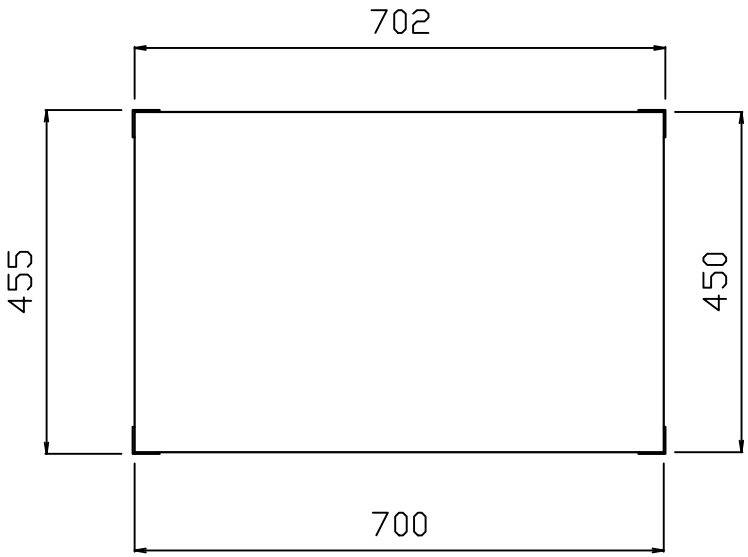

	仕様			
	引き出しストローク	250mm		
	均等荷重	50kg/段		
	寸法	W705*D455*H740		
	棚板寸法	W700*D450*H40		
	質量	24.8kg		
	キャスター	ゴム自在車φ75 M12・P1.75		
	キャスター	ゴム自在車S付φ75 M12・P1.75		
	納入形態	ノックダウン式(組立品)		
	塗装色:支柱・棚板	グリーンorホワイト		
	生産国	日本		
		№7～10は棚板1枚に付き		
11	キャビネット本体	1	SPC	塗装
10	平ワッシャー	8	t 0.8*12*6	ユニクロ
9	スプリングワッシャー	8	M6	ユニクロ
8	CAPボルト	8	M6*12	ユニクロ
7	フランジナット	8	M6	ユニクロ
6	スプリングワッシャー	4	M12	ユニクロ
5	ナット	4	M12	ユニクロ
4	自在キャスター	2	SPC/HR	ユニクロ
3	自在S付キャスター	2	SPC/HR	ユニクロ
2	棚板	2	SPC t0.8	塗装
1	支柱	4	SPC t2.3	塗装
NO.	部品名	個数	材質 厚・品番	表面処理

作成日	検図		品名	品番	Scale
2021/1/6	樽井	TRUSCO トラスコ中山株式会社	ラビットワゴン	RBW-772X YG(W)	1:10