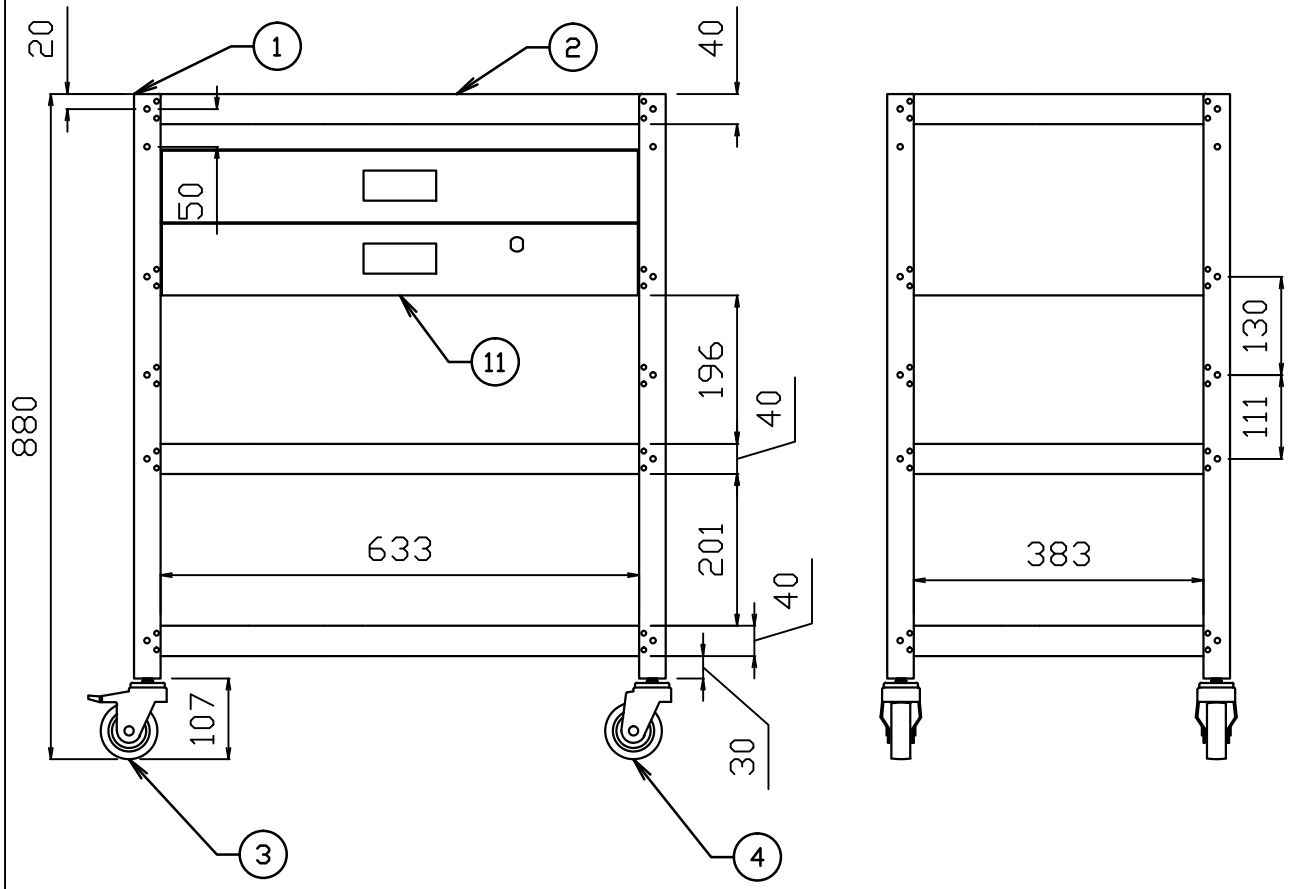


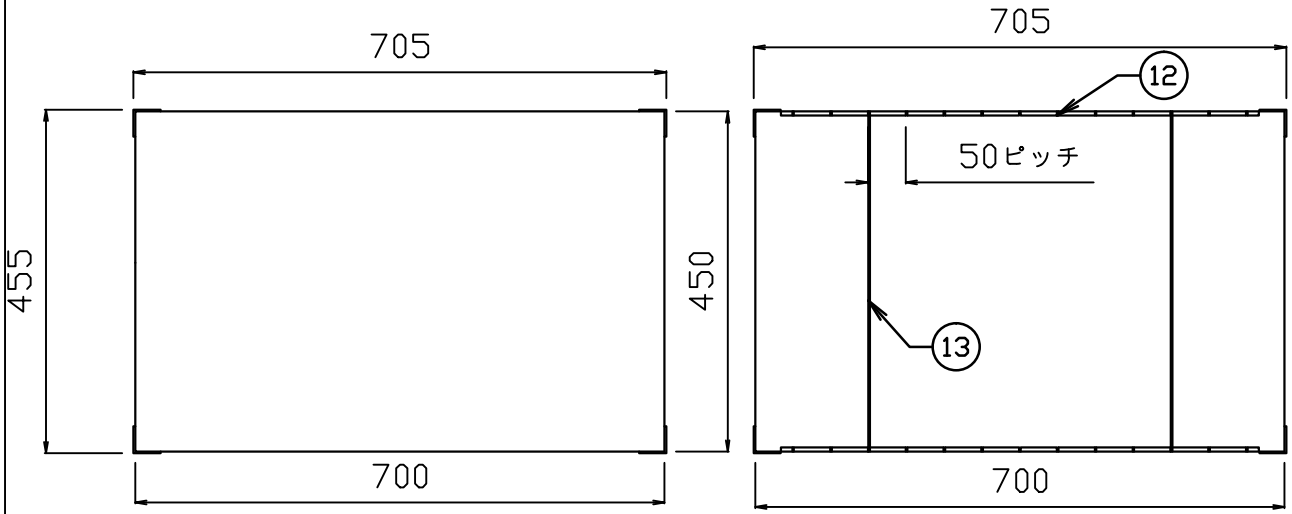


| | | | | |
|---|---|---|---|---|
| | 仕様 | | | |
| | 引き出しストローク | 250mm | | |
| | 均等荷重 | 50kg/段 | | |
| | 寸法 | W705*D455*H880 | | |
| | 棚板寸法 | W700*D450*H40 | | |
| | 質量 | 29.3kg | | |
| | キャスター | ゴム自在車φ75 M12・P1.75 | | |
| | キャスター | ゴム自在車S付φ75 M12・P1.75 | | |
| | 納入形態 | ノックダウン式(組立品) | | |
| | 塗装色:支柱・棚板 | グリーンorホワイト | | |
| | 生産国 | 日本 | | |
| | | №7～10は棚板1枚に付き | | |
| 13 | 仕切り | 4 | SPC t1.0 | 塗装 |
| 12 | ジャバラ(ピッチ50) | 4 | SPC t0.7 | 塗装 |
| 11 | キャビネット本体 | 1 | SPC | 塗装 |
| 10 | 平ワッシャー | 8 | t 0.8*12*6 | ユニクロ |
| 9 | スプリングワッシャー | 8 | M6 | ユニクロ |
| 8 | CAPボルト | 8 | M6*12 | ユニクロ |
| 7 | フランジナット | 8 | M6 | ユニクロ |
| 6 | スプリングワッシャー | 4 | M12 | ユニクロ |
| 5 | ナット | 4 | M12 | ユニクロ |
| 4 | 自在キャスター | 2 | SPC/HR | ユニクロ |
| 3 | 自在S付キャスター | 2 | SPC/HR | ユニクロ |
| 2 | 棚板 | 3 | SPC t0.8 | 塗装 |
| 1 | 支柱 | 4 | SPC t2.3 | 塗装 |
| NO. | 部品名 | 個数 | 材質 厚・品番 | 表面処理 |

| 作成日 | 検図 | | 品名 | 品番 | Scale |
|---|---|---|---|---|---|
| 2021/1/6 | 樽井 | TRUSCO トラスコ中山株式会社 | ラビットワゴン | RBW-973S2X YG(W) | 1:10 |