出図番号 ISSUE No.	— —

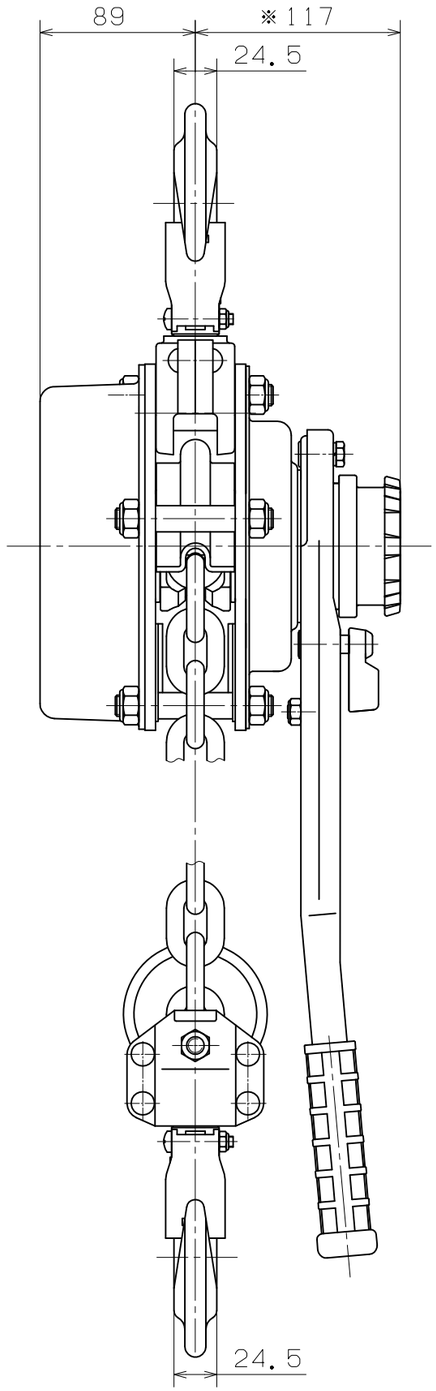

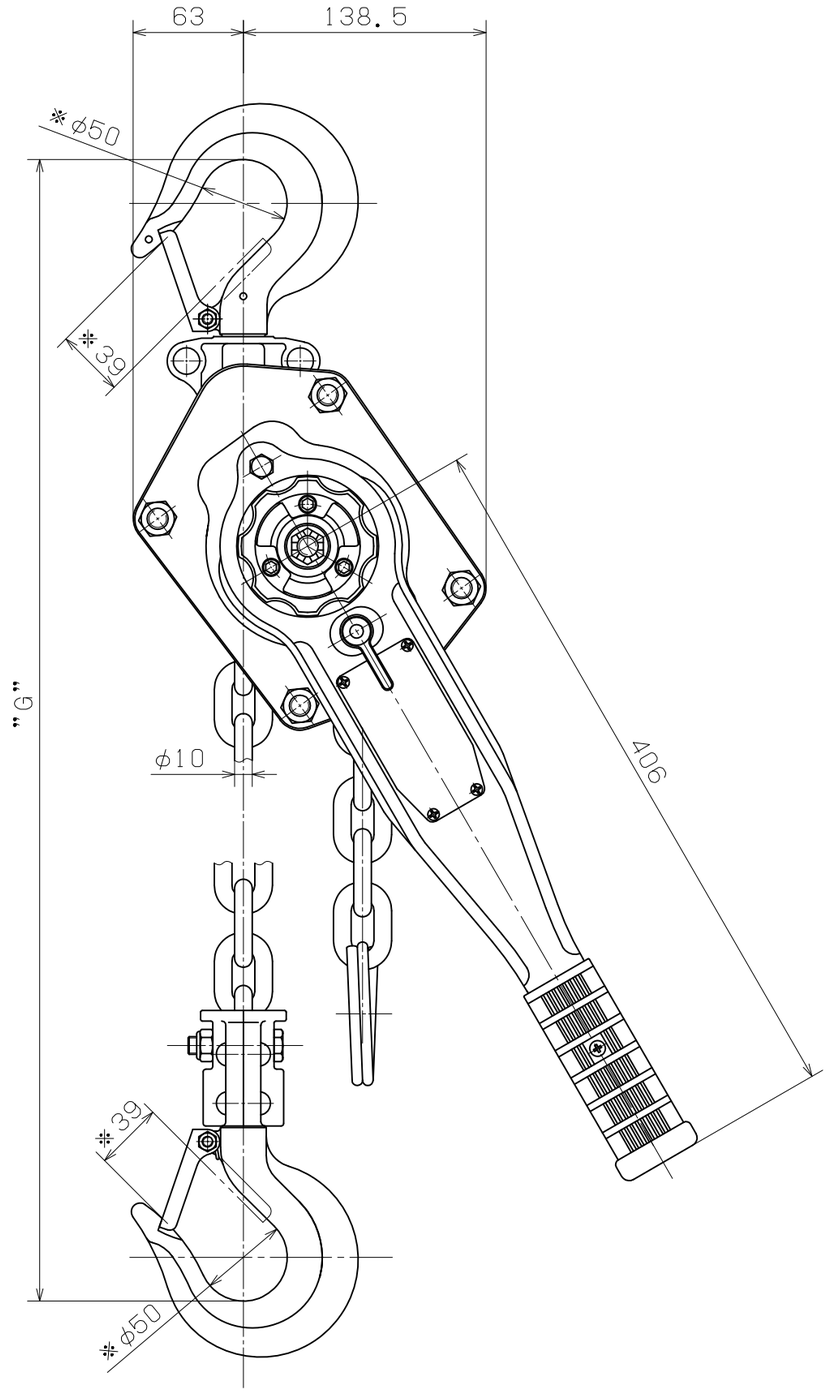

諸元 SPECIFICATIONS			
定格荷重 Rated Load		3.2 t	
1) 作動荷重 Test Load		4.8 t	
フック間最小距離 "G" Minimum head room		485 mm	
揚程 Lift		1.5 m	
手動力 Pulling efforts		379 N (38.6 kgf)	
塗装色 Color	標準色 Standard Color	マンセル Munsell	5R4/12
	指定色 Appointed Color		
質量 Net Weight		≒ 19.9 kg	
注文番号 Order No.		工事番号 Work No.	
船番 Ship No.		数量 Quantity	1 台

1) JIS B 8802に規定されている作動試験に用いる荷の質量
Test Load is specified in JIS B8819.

備考 Remarks

※印は参考寸法

※Marks of reference size

符号 No.	年月日 DATE	変更記事 REMARK	印 SIGN
3	・・		
2	・・		
1	・・		

出図 ISSUE DATE	・・	検図 CHECKER	H. Nakamoto
作図 DRAWN DATE	APR・5・'13	設計 DESIGNER	M. Tomimoto
尺度 SCALE	1:3.5	製図 TRACRER	T. Hashimoto

図面番号 DRAWING NO: RN1-005

株式会社 ニッチ NITCHI CO., LTD.

レバーホイスト

品番 RN10320

組立図

LEVER HOIST

ITEM No. RN10320

ASSEMBLY DRAWING

A3-AD