番号	部品名	備考	個数
1	SF-4/SF-4 BK 本体		1
2	SタイトM4×15	抜け止め防止用	1

記事
1. 材質：鉄
2. 表面処理：SF-4 本体=ユニクロメッキ
SF-4 BK 本体=粉体塗装　黒半艶
ネジ=ユニクロメッキ
3. 質量：100g
4. 耐荷重：5kg

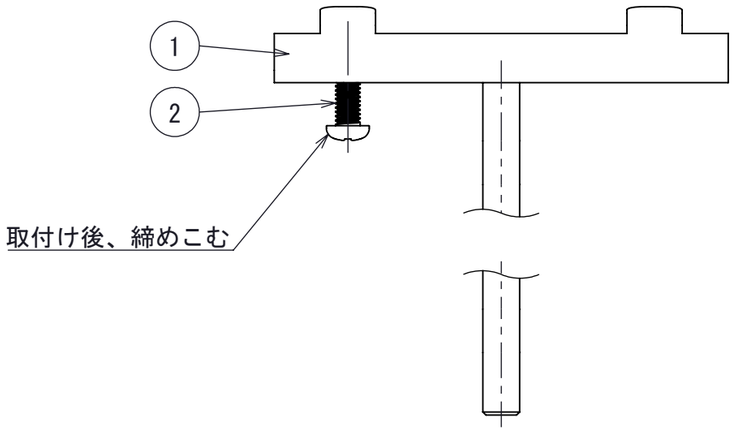

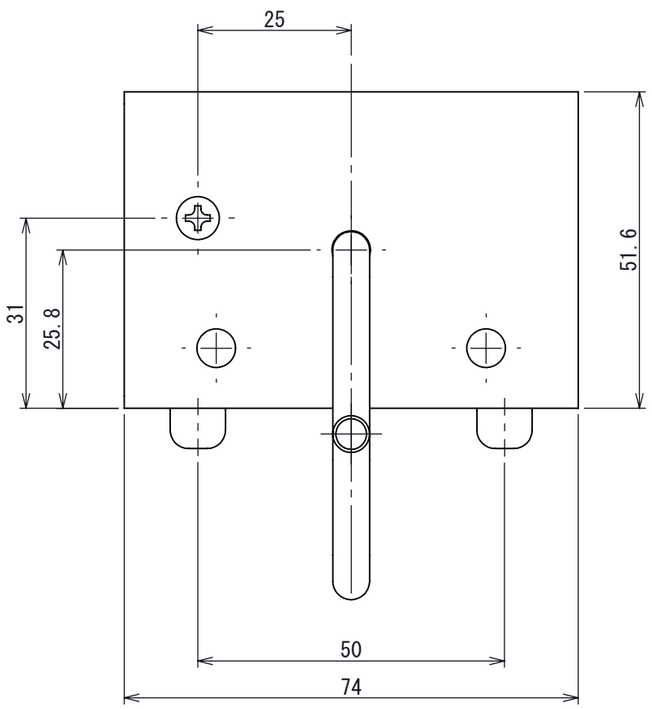

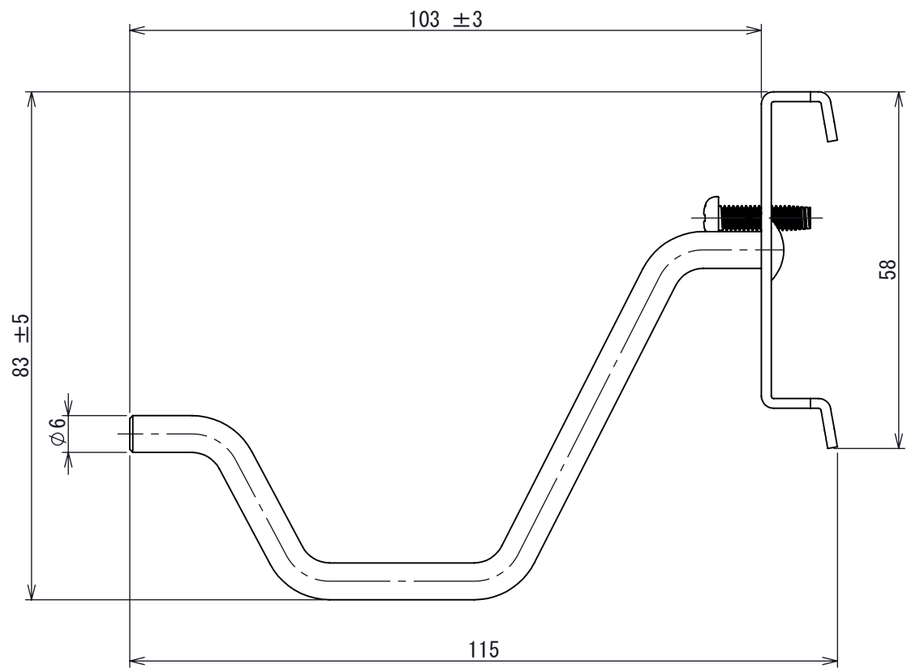

作成日	検図		品名	品番
2025年3月19日	平木	TRUSCO トラスコ中山株式会社	電気ドリルフック	SF-4 / SF-4 BK