番号	部品名	備考	個数
1	SF-5/SF-5 BK 本体		1
2	SタイトM4×15	抜け止め防止用	1

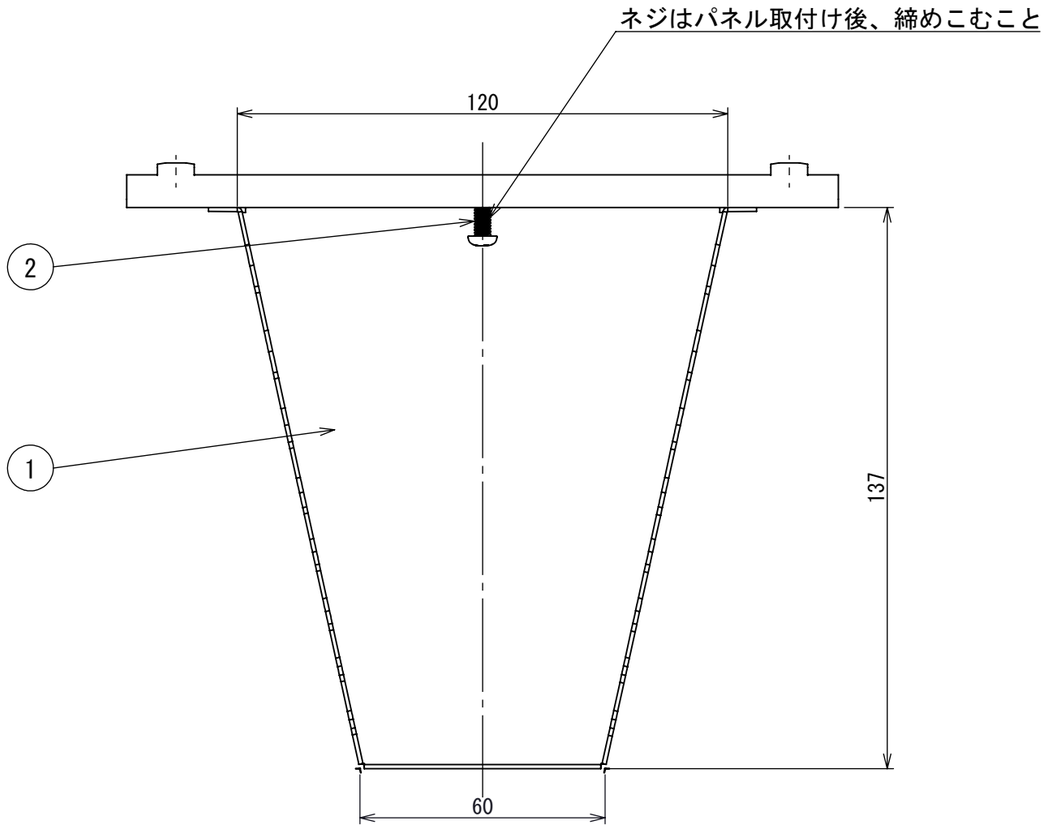

記事
1.材質：鉄
2.表面処理：SF-5 本体=ユニクロメッキ
SF-5 BK 本体=粉体塗装　黒半艶
ネジ=ユニクロメッキ
3.質量：350g
4.耐荷重：5kg

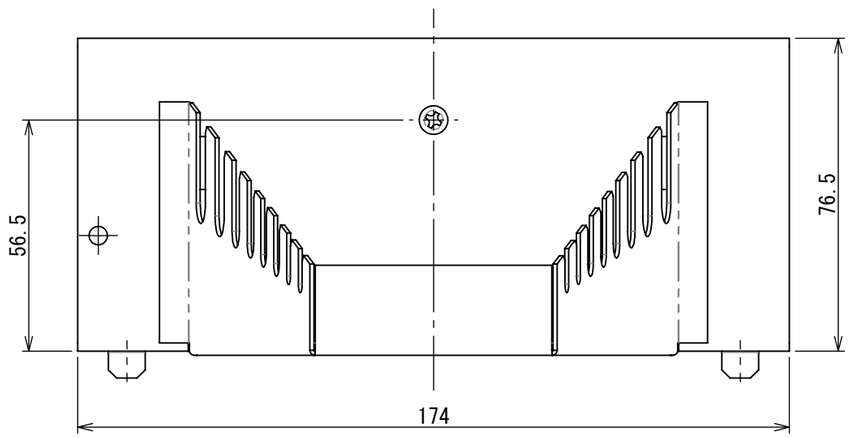

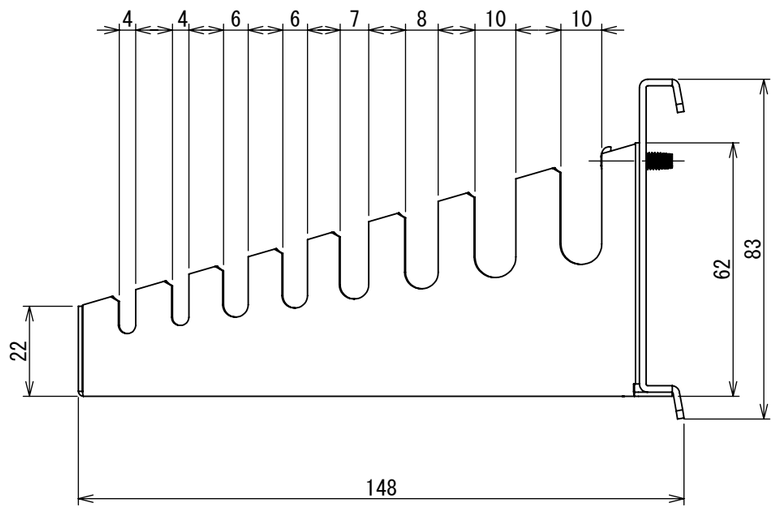

作成日	検図		品名	品番
2025年3月19日	平木	TRUSCO トラスコ中山株式会社	スパナフック	SF-5 / SF-5 BK