記号	来歴	年月日	記入				
1	目盛位置修正	H19.12.17	小倉	2	排水口・エアー抜き穴変更	H25.3.13	山崎

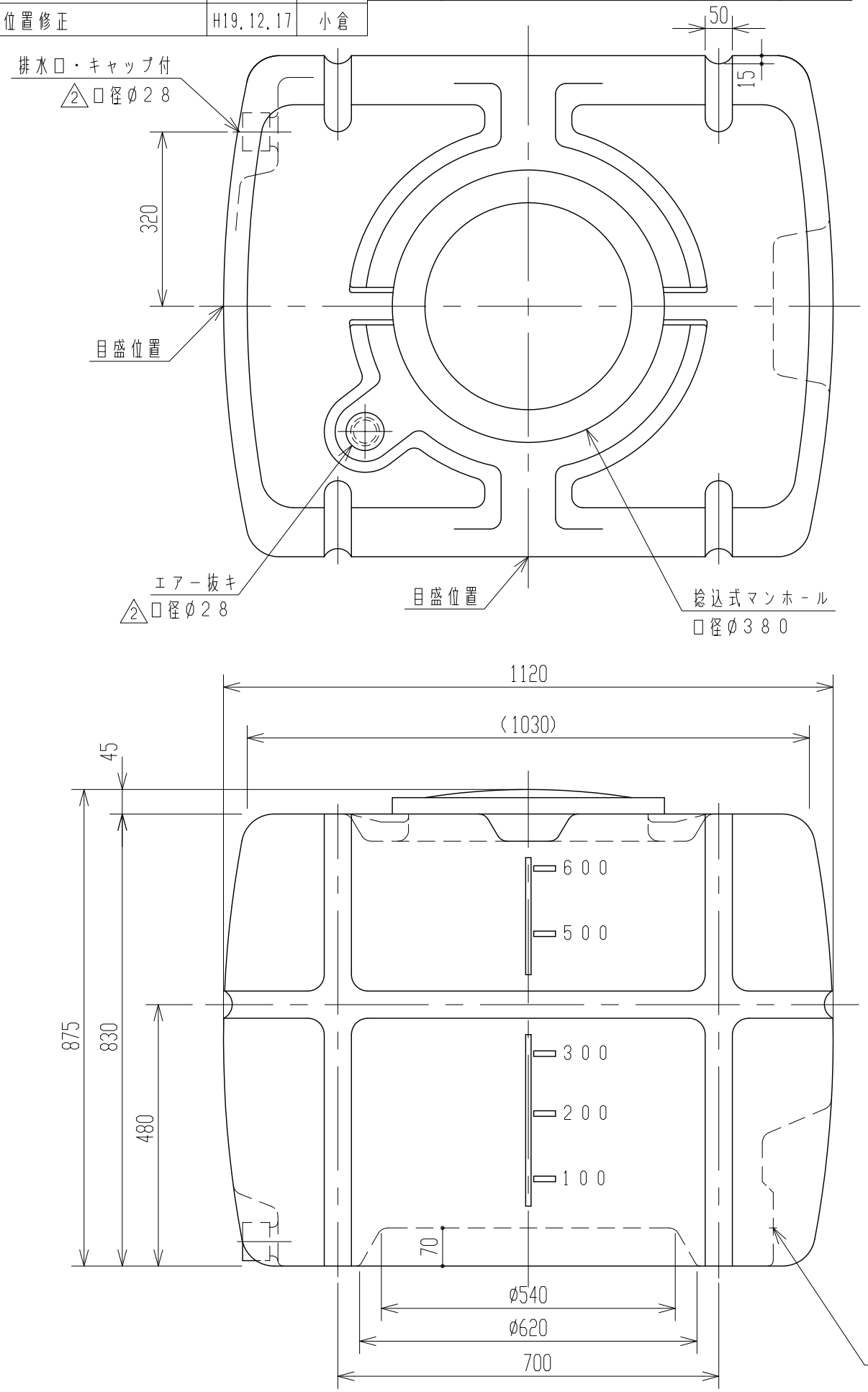

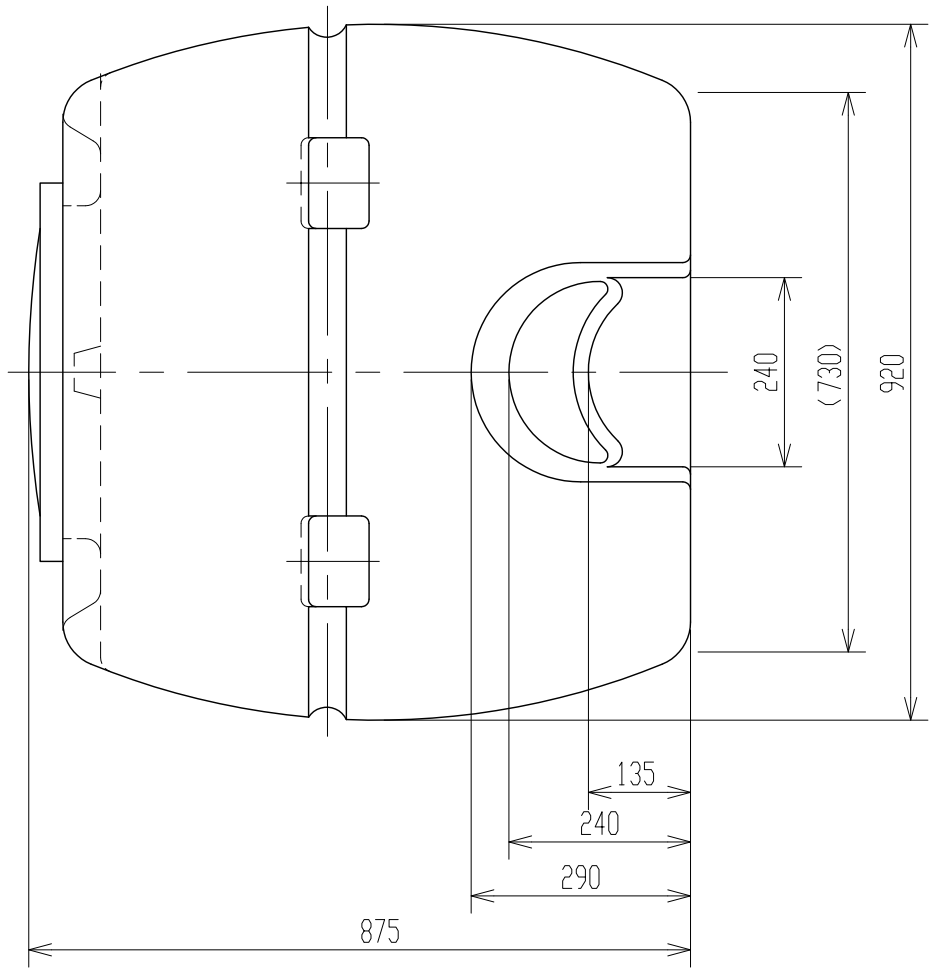

注記　1．タンク寸法公差ハ±1．5％トスル．

品番	名称	サイズ	材質	個数	摘要
納入先					

設計	製図	検図	承認	名称	SLT-600 製品図
小倉	小倉				
年月日 H 8.10. 4	尺度 1/10				
スイコー株式会社				図番	340307-10 2