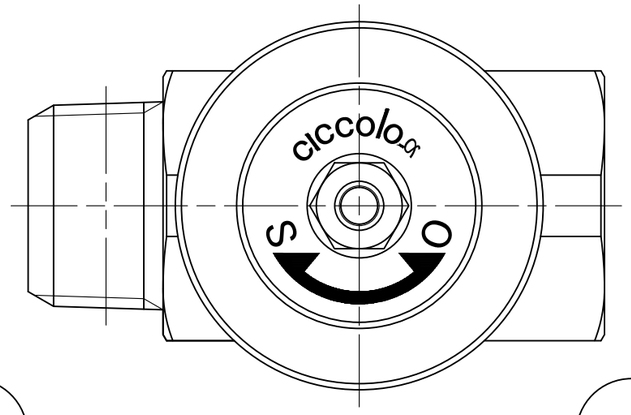


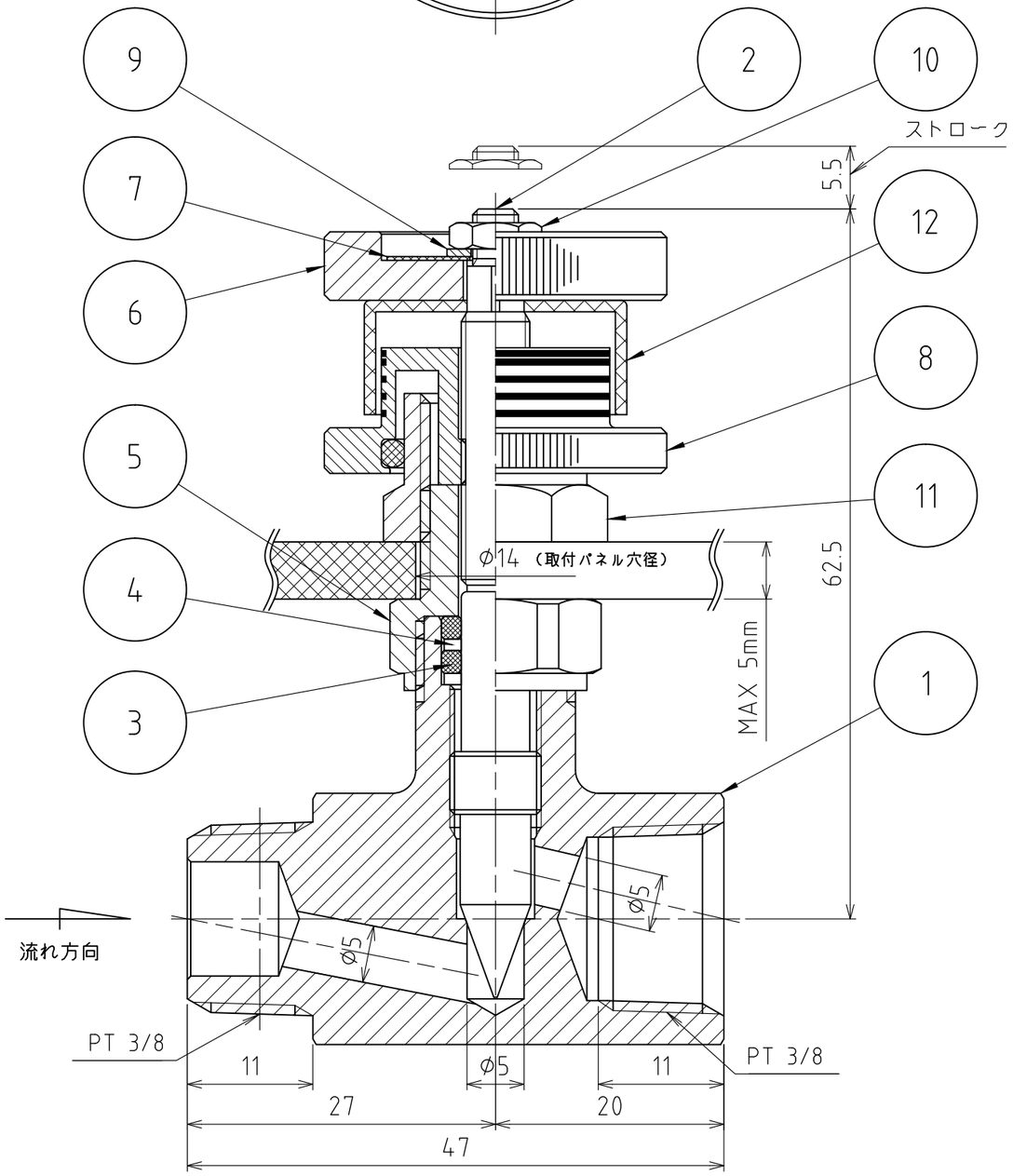


パーツ一覧

| 項目 | 数量 | 名前 | 材料 | 規格 | 注釈 |
|---|---|---|---|---|---|
| 1 | 1 | ボディ | SUS304 | | |
| 2 | 1 | スピンドル（α8000用） | SUS304 | | |
| 3 | 2 | Oリング | PTFE | | |
| 4 | 2 | リング | SUS304 | | |
| 5 | 1 | グランドナット | SUS303 | | |
| 6 | 1 | ハンドル | C3604BD (Cd 75ppm以下) | | Ep-Cu/Ni,Cr |
| 7 | 1 | 銘板 | A1050P | | |
| 8 | 1 | ロックナット（指示線入りB） | C3604BD (Cd 75ppm以下) | NBR Oﾘﾝｸﾞ付 | Ep-Cu/Ni,Cr |
| 9 | 1 | 歯付き座金 | SUS304 | | |
| 10 | 1 | 六角ナット | SUS304 | | M4用 |
| 11 | 1 | パネル用ロックナット（8000用） | C3604BD (Cd 75ppm以下) | | Ep-Cu/Ni,Cr |
| 12 | 1 | インジケーター | PVC | | 取説シール付 |

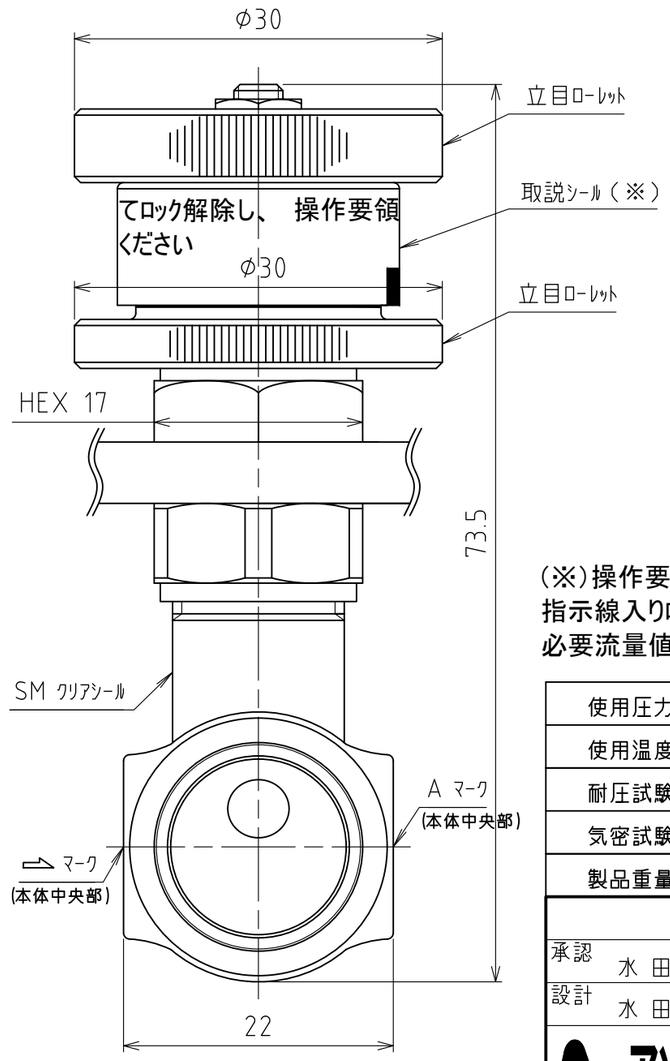


（※）操作要領
指示線入りﾛｯｸﾅｯﾄを反時計回りに少し回転させてﾛｯｸ解除し、
必要流量値でﾊﾝﾄﾞﾙを止め、時計回りでﾛｯｸしてください

| | |
|---|---|
| 使用圧力 | MAX 0.98MPa (10kgf/cm²) |
| 使用温度 | -20℃～+150℃（凍結無き事） |
| 耐圧試験 | 1.96MPa (20kgf/cm²) |
| 気密試験 | 0.59MPa (6kgf/cm²) |
| 製品重量 | 約 189 g |

| | | | |
|---|---|---|---|
| | 第３角法 | 単位 mm | 尺度 2:1 | 日付 2012/06/28 |
| 承認 水田 | 検図 水田 | 材質 | |
| 設計 水田 | 製図 渡辺紀 | 備考 | |
| アソー株式会社 ASOH CO., LTD. | | 品名 ﾁｯｺﾛｰα 外･内ﾈｼﾞ型 SM-8033 パネル取付・ロック式・開度指示 | |
| | | 図番 2SM-8033 | |