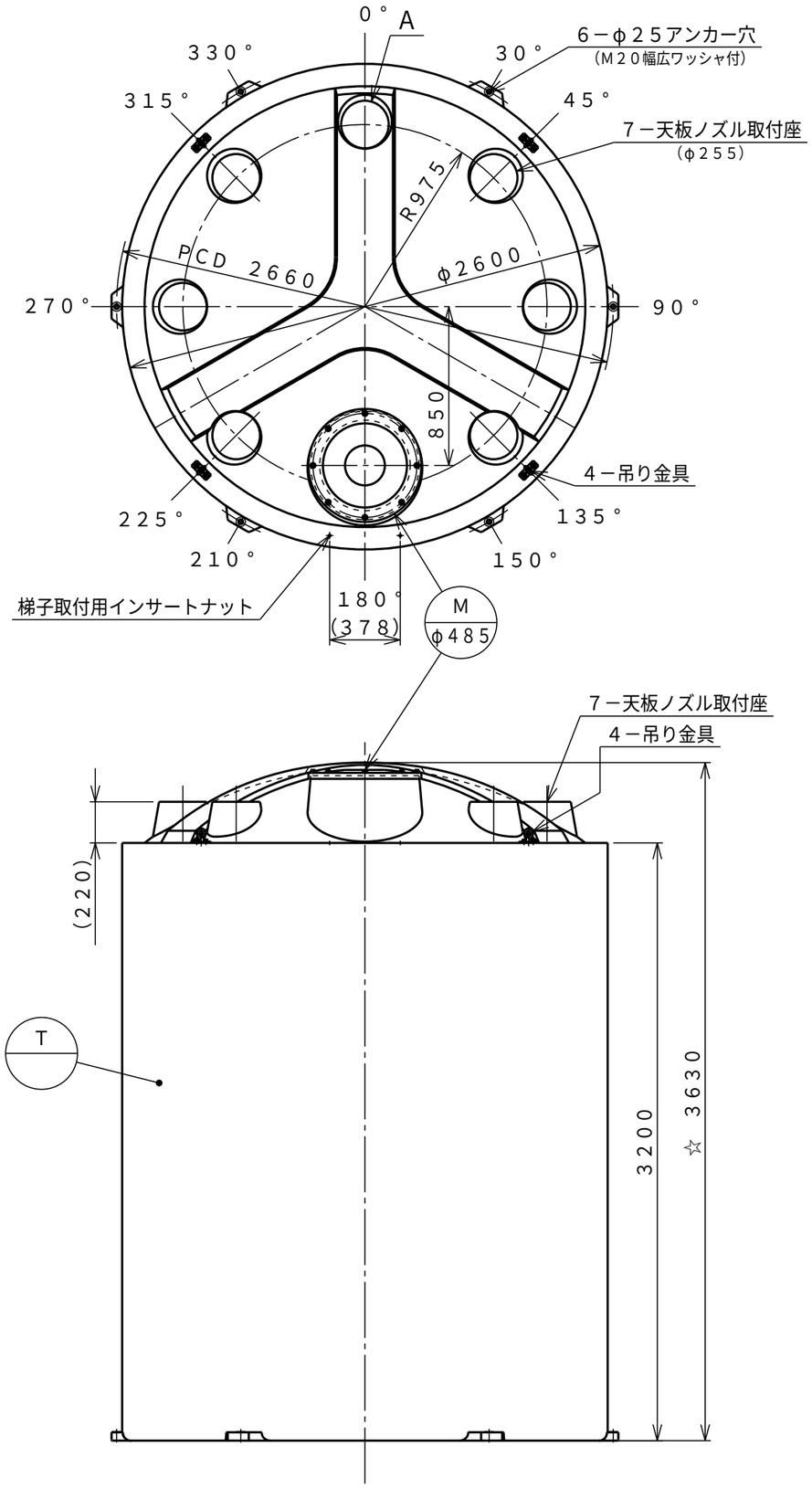

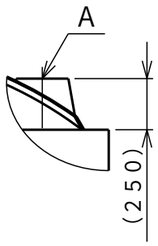

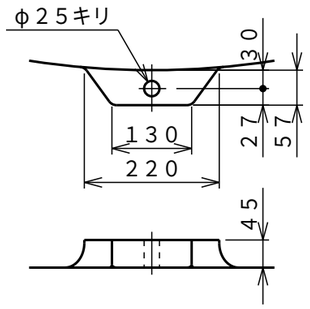

アンカー座（一体成型）

	塗装種類	色調	塗装面	回数 下塗	中塗	上塗

☆タンクの全高寸法は、マンホール蓋付までの高さとする。

注記）1．アンカー座は金型による一体成型の為
移動することはできません。

符号	サイズ	品名	個数（1基）	材質	摘要
T		タンク本体	1	PE	t17（標準肉厚）
M	φ485	マンホール	1	PE	蓋付（ボルト式）

タンク本体寸法差		±1．5％	
図面表示寸法の加工寸法許容範囲			
300mm以下	±5.0mm	2000mm未満	±15.0mm
900mm以下	±10.0mm	2000mm以上	±20.0mm
図面表示角度の加工位置許容範囲			
基準値に対して		±2度	
フランジ規格		JIS10K相当	
ガスケット材質 フィッティング用		――	
ガスケット材質 バルブ用		――	
ガスケット材質 フランジ用		――	
ガスケット材質 マンホール用		EPDM	
液温		MAX 40℃	
設計圧力		大気圧	
耐震震度		0.6G	
タンク質量		610kg	
タンクNo.		製作数	基
承認	査図	製図	製図日
小倉	飯塚	M.Y	2003.07.15

受注先
納入先
工番　製番

名称：SP型15，000L 標準図

縮尺：1／30（A3）　関係図

図番：MSP15MN　葉数：8

ダイライト株式会社