材　質	冷間圧延ステンレス鋼板（SUS430）
構　造	組立接合部はガス又はスポット溶接とする

品　番	D
STB5-06W	480
STB4-06W	380

本図はSTB5-06Wを示す。

番号	部　品　名	数量	材　質
1	前後板	2	SUS t0.8
2	側　板	2	SUS t0.8
3	骨	2	SUS t1.2
4	アシャスター	4	SUS t1.6
5	中骨	4	SUS t0.8

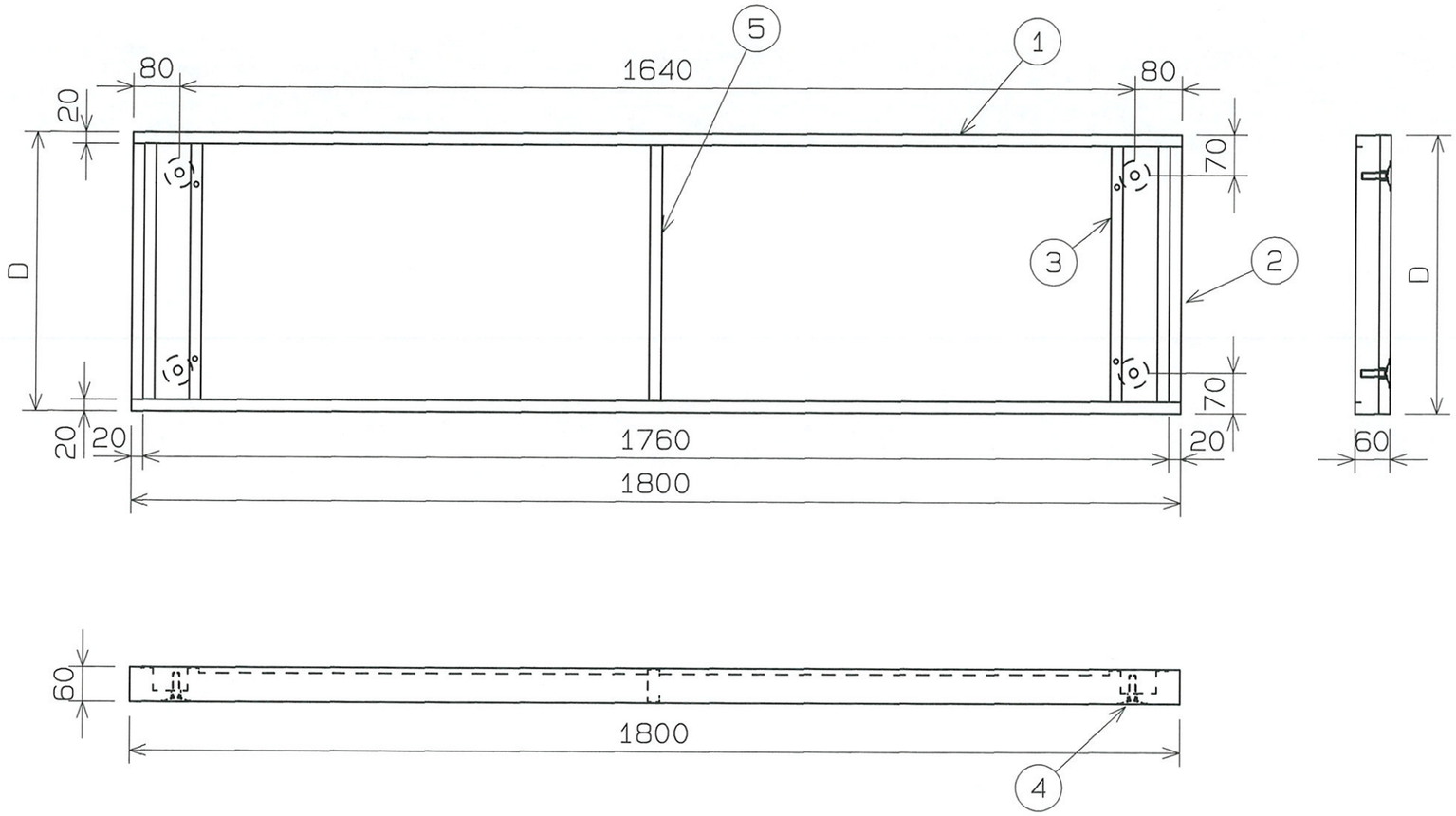

生産工場	656500
納入形態	完成品

備考（STB5-06W）
自重：4.5kg
梱包サイズ W1810×D490×H70
梱包数：1
梱包重量：5.2kg
1台当りの最大荷重：200kg

備考（STB4-06W）
自重：4.3kg
梱包サイズ W1810×D390×H70
梱包数：1
梱包重量：5.0kg
1台当りの最大荷重：200kg

備考	承認	検図	設計	TRUSCO トラスコ中山株式会社	設計年月日 2008 12/10	全葉	受入No. 0783	STB5-06W/STB4-06W 図面名称 ステンレスキャビネット	Scale 1/10