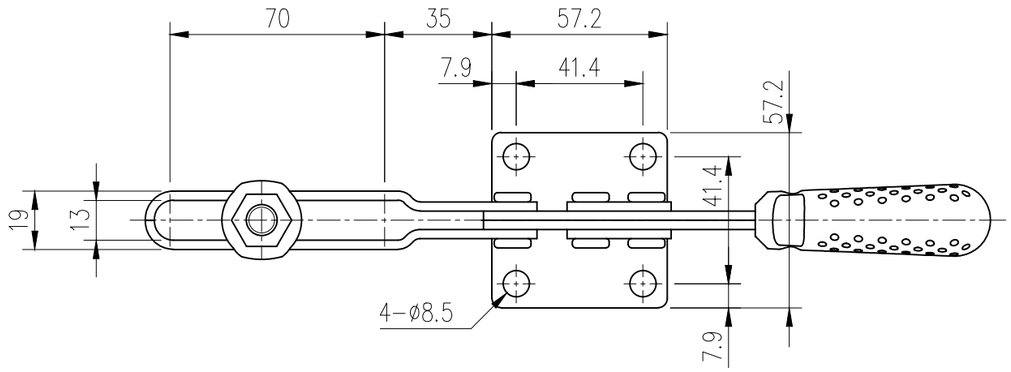
70
35
57.2
7.9
41.4
57.2
41.4
19
13
4−ø8.5
7.9

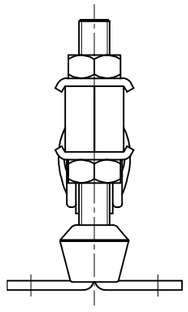

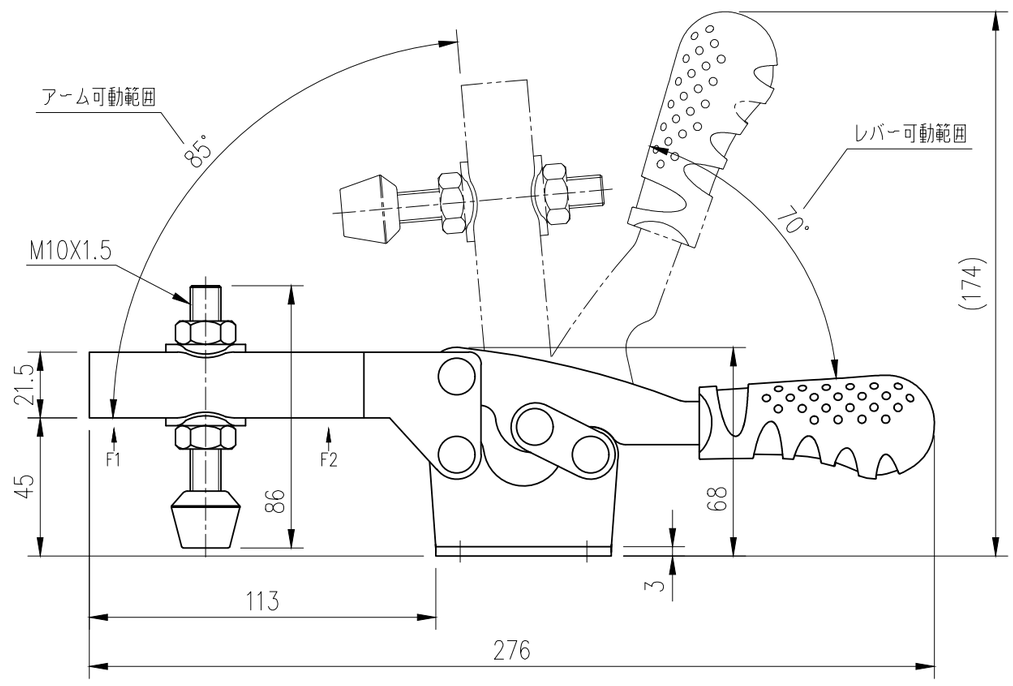
アーム可動範囲
85°
レバー可動範囲
70°
M10X1.5
(174)
21.5
45
F1
F2
86
68
3
113
276