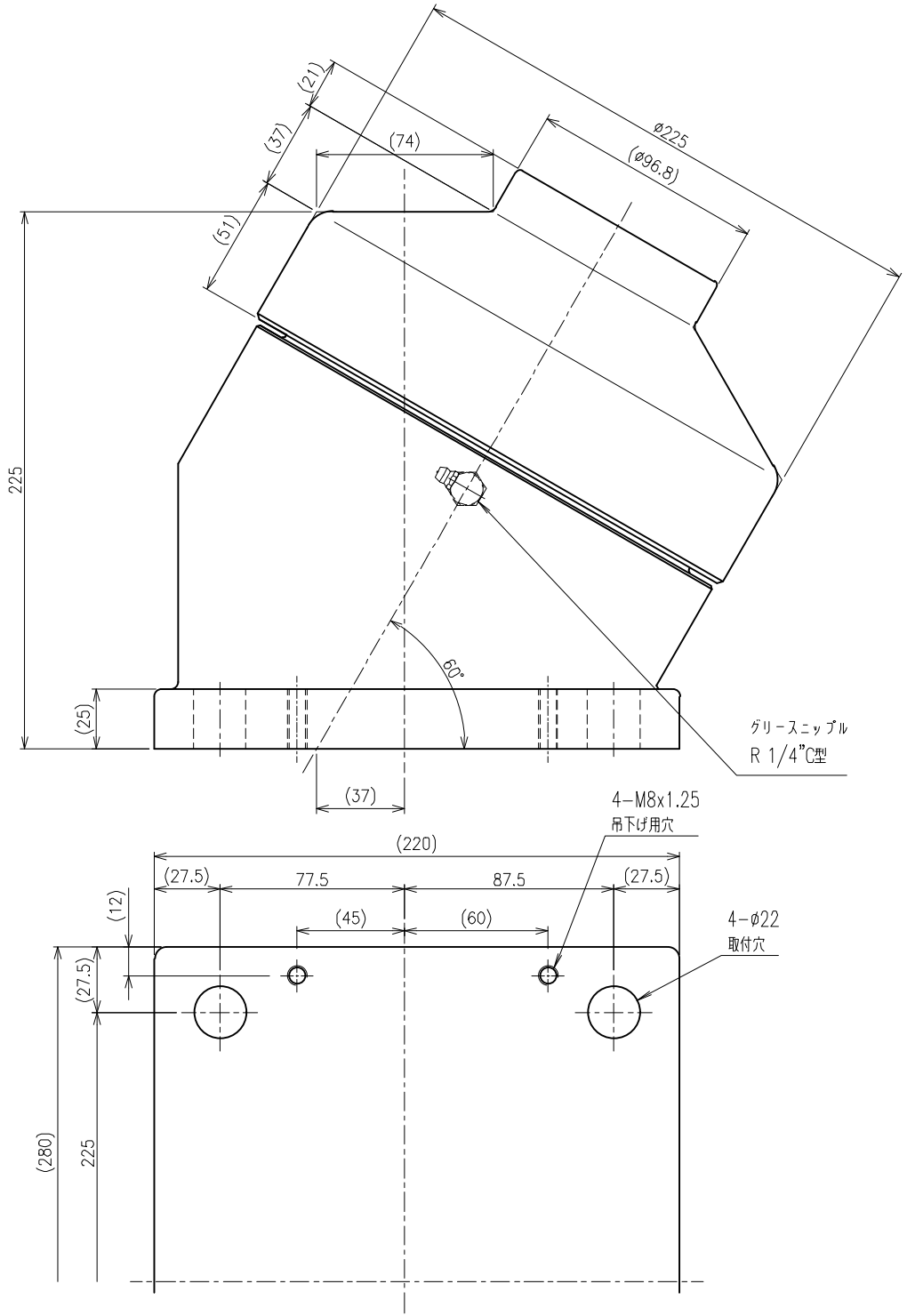

>概要

SW 型 特殊車輪

SW−225−K 型

単位 ＝ mm

>仕様

自重＝ 50.5kg

使用荷重＝ 2500kgf

頭部 ＝ S45C (焼入)

本体 ＝ FC250