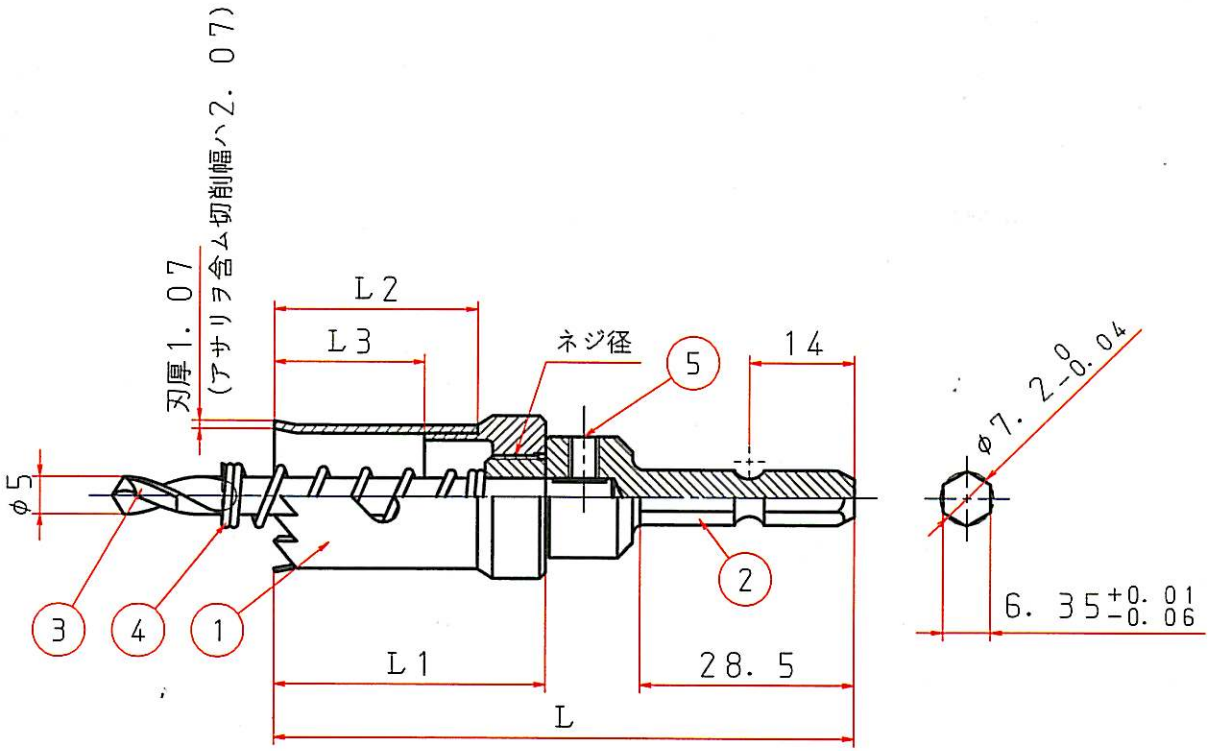

番号	名称	数量	材質	表面処理
1	カッター	1	S45C	赤色塗装
		1	バイメタル刃先	
		1	SKH59	
2	CL用シャンク	1	SCM440	クロメート(黄)
3	センタードリル	1	SKH51	
4	排出用スプリング	1	SWP	黒メッキ
5	ホロセット	1	SCM435	

品番	シャンク部					カッター部				ドリル
	サイズ	シャンク	ネジ径	ドリル	ホロセット	L	L1	L2	L3	溝長
TCL	15-19	No, 1	M11 P=1.25	5×65	5×5	79	38	27	20	15
TCL	20-24	No, 1	M11 P=1.25	5×65	5×5	77	36	27	20	15
TCL	25-34	No, 2	M12 P=1.5	5×65	5×5	98.5	36	27	20	15
TCL	35-38	No, 3	M14 P=1.5	5×65	5×5	98.5	43	34	27	15 △1

△1 071018 35−38の仕様追加
品番追加

備考	承認	検図	設計		設計年月日	全業	受入No.	品名	Scale
	今井	稲垣	羽矢	TRUSCO トラスコ中山株式会社	2003.01.15			TCLホールカッター	free
								品番 △1 TCL	