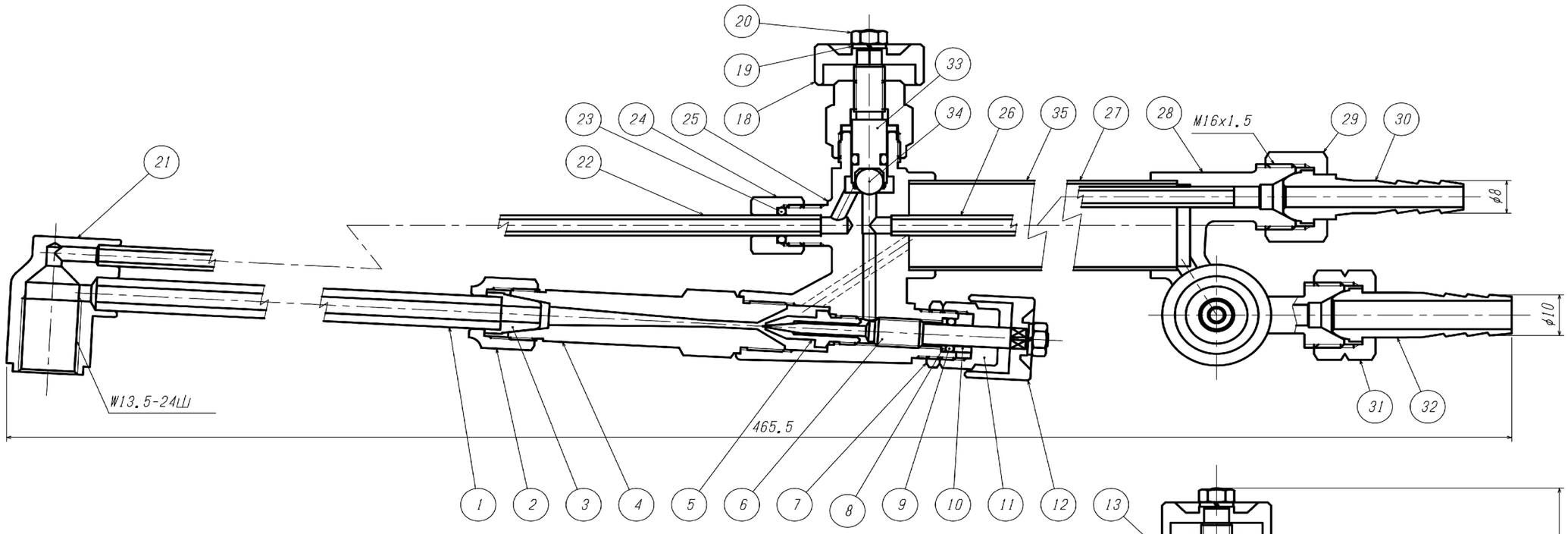

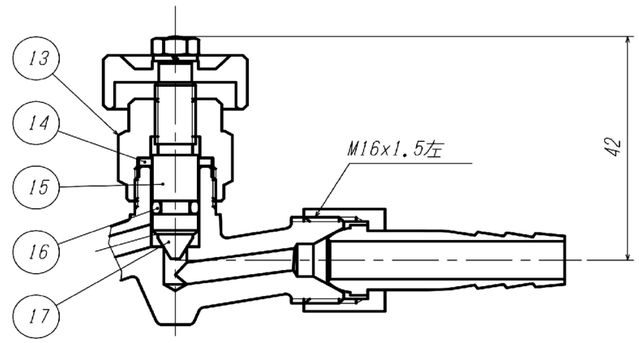

ITEM. NO. 番号	DESCRIPTION 部品名	MATERIAL 材料	QTY. 数量	REMARKS 備考
35	銘　板	PET	1	
34	鋼　球	SUJ2	1	1/4
33	高圧スピンドル	C3604B	1	
32	ガスホース継手	C3604B	1	
31	ガスホース継手袋ナット	C3604B	1	
30	酸素ホース継手	C3604B	1	
29	酸素ホース継手袋ナット	C3604B	1	
28	ホース継手台	C3771B	1	
27	握り管	C2700T	1	
26	酸素導管	C2700T	1	
25	本　体	C3771B	1	
24	酸素管袋ナット	C3604B	1	
23	Oリング	NBR	1	P5
22	切断酸素管	C1220T	1	
21	トーチヘッド	C3771B	1	
20	ナット	C3604B	3	M4
19	スプリングワッシャ	SWRH	3	M4

ITEM. NO. 番号	DESCRIPTION 部品名	MATERIAL 材料	QTY. 数量	REMARKS 備考
18	ハンドル	ZDC2	2	
17	ジ　ス　ク	C6782B	1	
16	Oリング	NBR	2	P5
15	ガススピンドル	C3604B	1	
14	テフロンリング	PTFE	2	
13	ガススピンドルナット	C3604B	2	
12	ハンドル	ZDC2	1	
11	スピンドルナット	C3604B	1	
10	リンフB	C2700T	1	
9	Oリング	NBR	1	P5
8	リンフA	C2801P	1	
7	ジャミナット	C3604B	1	
6	低圧スピンドル	C3604B	1	
5	インゼクタ	C3604B	1	
4	混合管	C3604B	1	
3	ダ　ボ	C3604B	1	
2	中切インナット	C3604B	1	
1	混合ガス管	C2700T	1	

刻印
TRUSCO
関東式：TCT-1-E
関西式：TCT-1-W
関東式火口付：TCT-1-E-SET
関西式火口付：TCT-1-W-SET

作成日	検図		品名	品番
2015/5/27		TRUSCO トラスコ中山株式会社	中型切断器	TCT-1E/1W