番号	部品名称	個数	材質／板厚／仕様	備考
1	ホルダー	45	NT40・BT40	再生ＰＰ（ポリプロピレン）
2	キャスター	2	φ100 自在ストッパー無し	ST−100NU
3	キャスター	2	φ100 自在ストッパー付	ST−100NUS

※ 塗装色 NG: ネオグレー(4.5Y 7.3/1.2)
※ 塗装色 GN: ハーディーグリーン(5G 7/2)

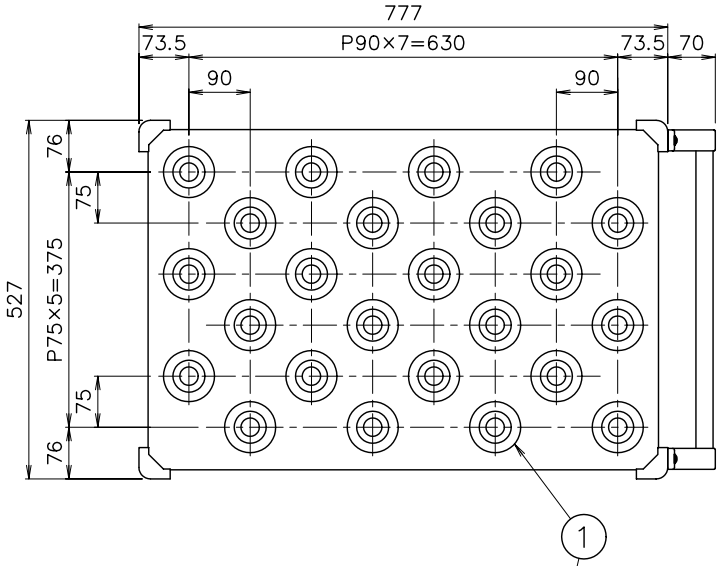

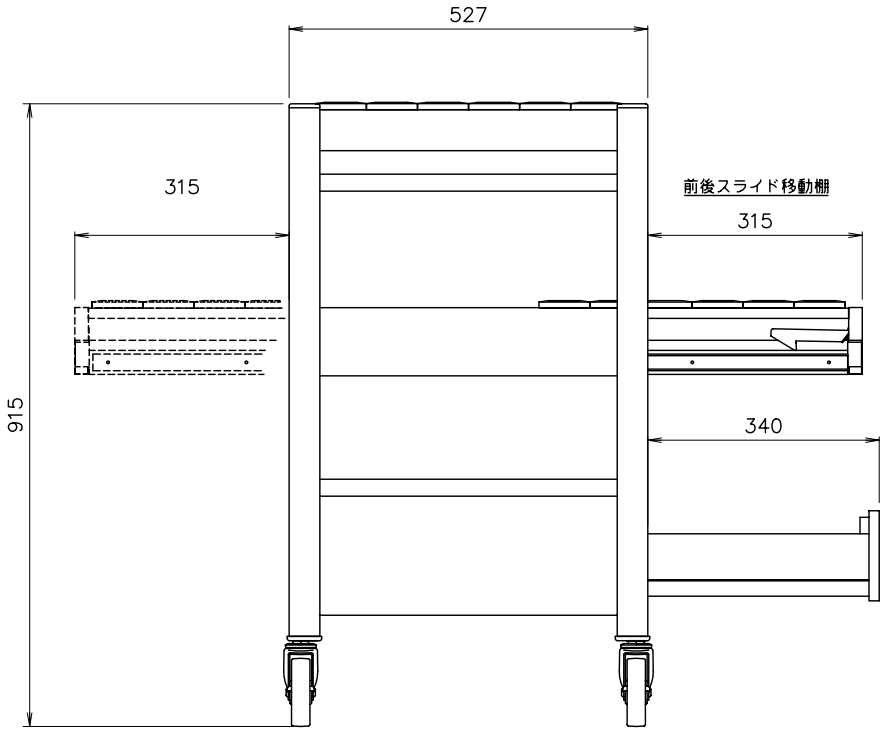

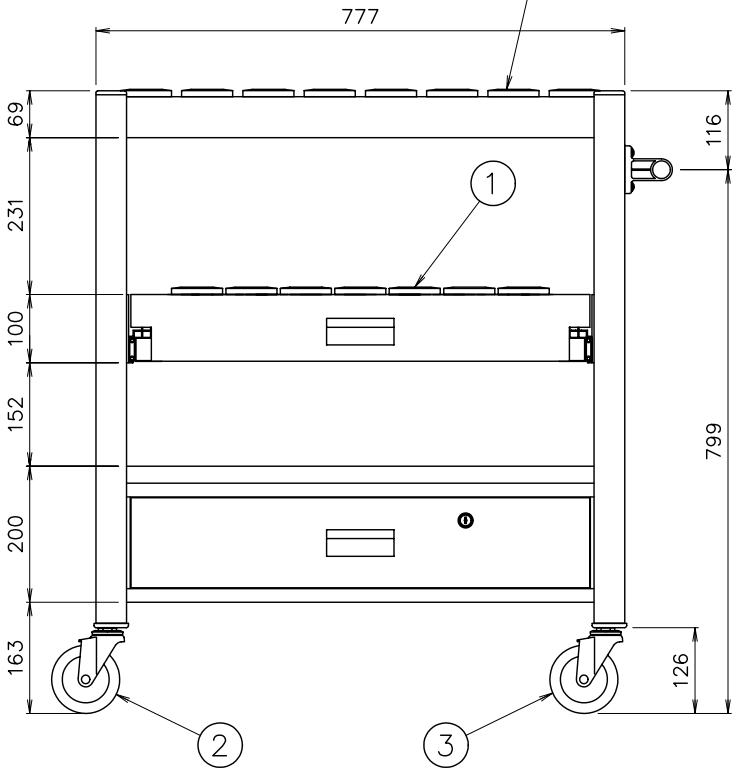

作成日	検図		品名	品番
2008.11.20	久貝	TRUSCO トラスコ中山株式会社	コンビネーションツーリングワゴン スライド棚・引出し付タイプ	TCW−T402DC(NG,GN)