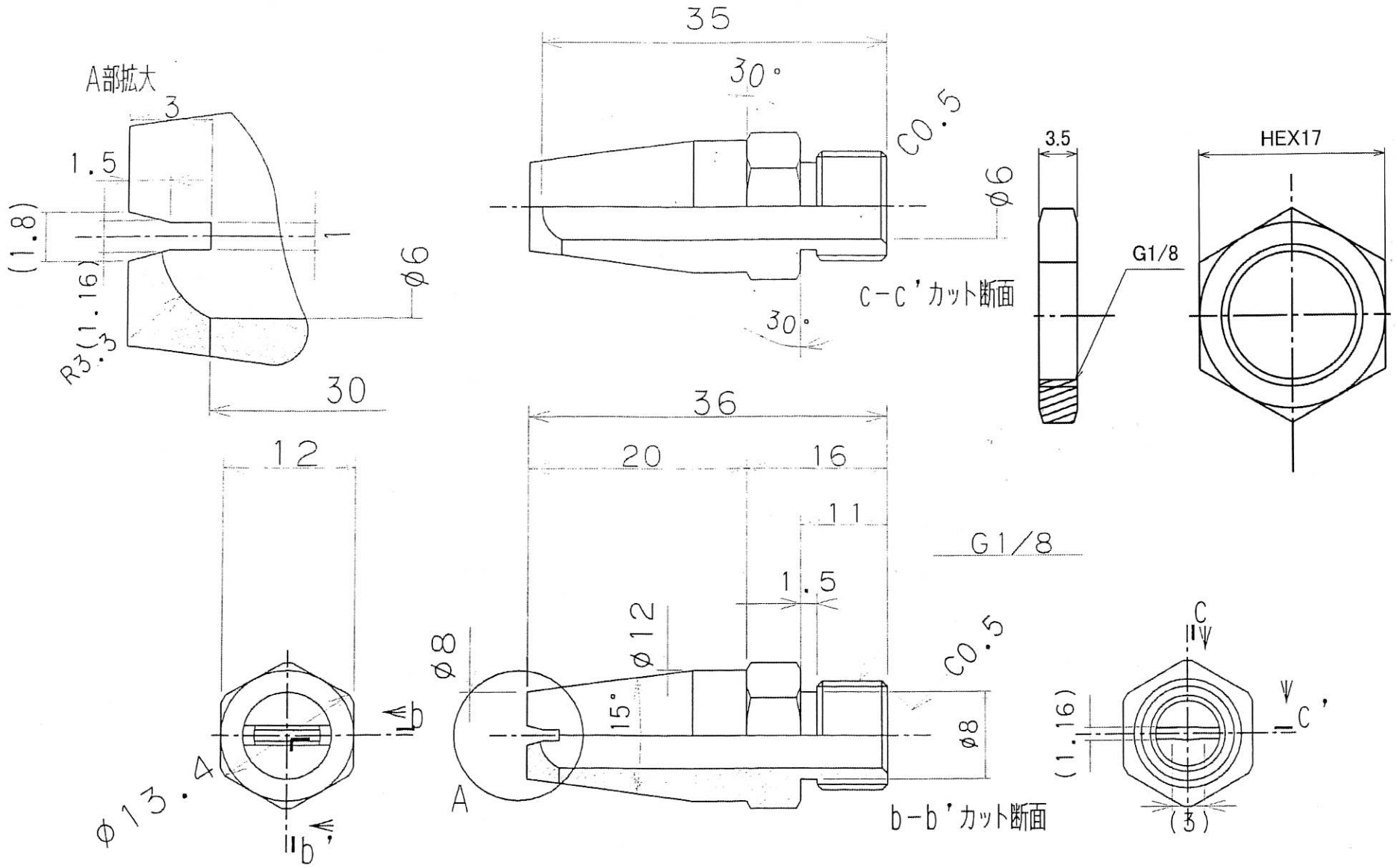

作成日	検図		品名	品番
2015年9月29日	渡部	TRUSCO トラスコ中山株式会社	エアーダスター用幅広パターンノズル	TD-HCFN