普通寸法公差

削り加工	呼び寸法の区分	±
	０．５以上　６以下	０．１
	６を越え　３０以下	０．２
	３０を越え　１２０以下	０．３
	１２０を越え　４００以下	０．５
	４００を越え　１０００以下	０．８

プレス加工	寸法区分	３０以下	３０を越え１２０以下	１２０を越え４００以下	４００を越え１０００以下
	打抜き穴の寸法	±０．２	±０．３	±０．５	±０．８
	打抜き外径の寸法				
	穴と穴の中心距離				
	穴の中心と線との距離				

曲げ角度の角度差	度±
直角曲げ	１
その他の曲げ	１．５

使用可能液体		灯油・軽油
使用可能粘度		100cP以下
△1 接液部材質	本体・ノズル	アルミ・SUS・ETFE・PTFE・POM
	パッキン	NBR・FKM
	ホース	耐油ゴム（20A×2m）アース入り
電気モーター仕様		電圧：交流単相100V　電流：2A 周波数：50/60Hz 消費電力：200W

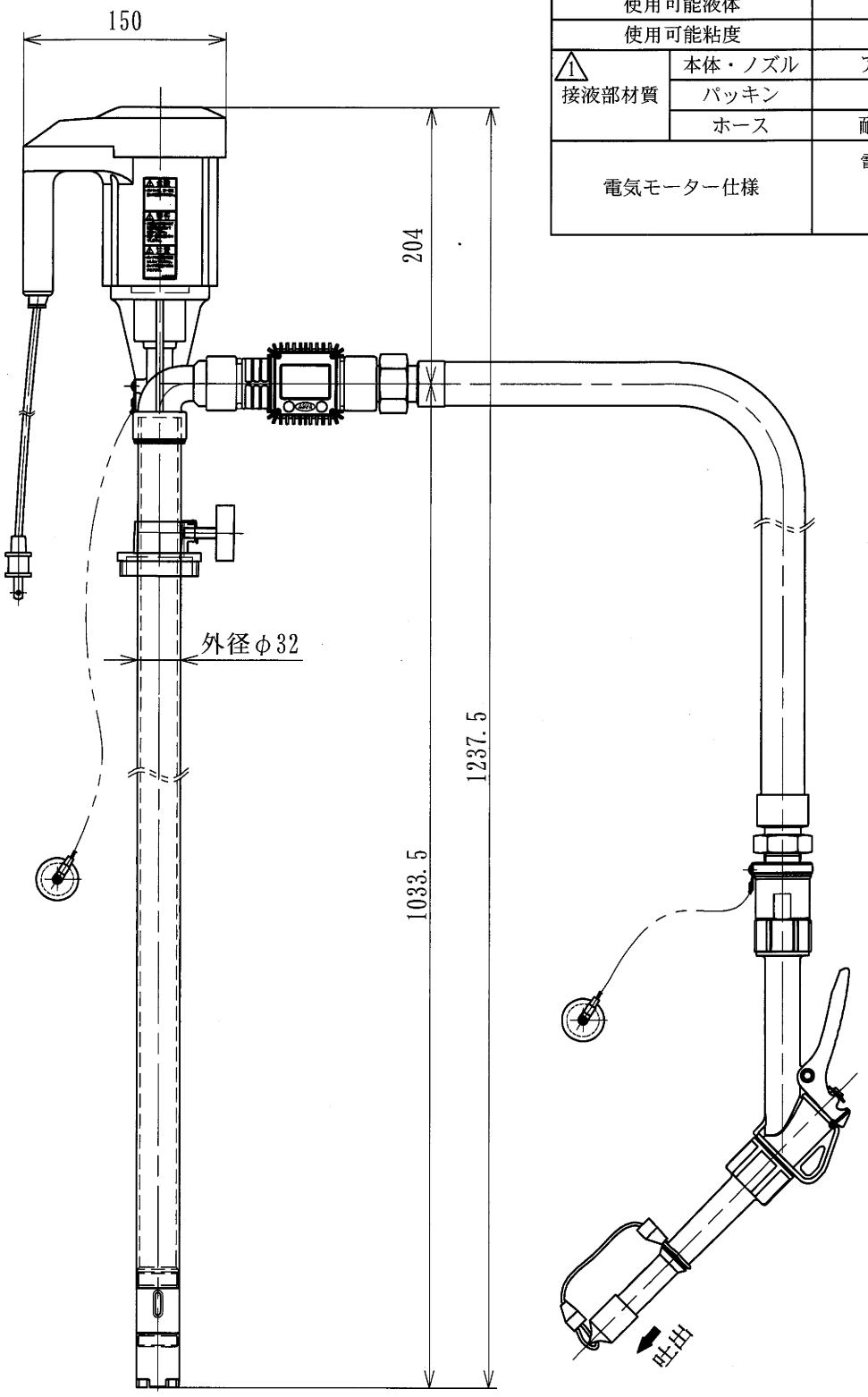

出図
'23.10.06
アクアシステム㈱

長/MANAGER	検図/CHECK	来歴/CAREER	適用機種 MODEL	TDP1K24-N					材質 MATERIAL	表中
		改1 設変23-105(23.10.02) 名称・仕様表変更 竹元	個数 QTY	1					尺度 SCALE	1:5
担当/CHIEF	製図/DRAW 長﨑		品名 NAME	TDP1K24-N 外形図△1 ~~TDP1-M~~					投影法 ANGLE	三角法 3RD　A4
写図/TRACE	作成日/DATE 2023.09.01	アクアシステム株式会社 AQUA SYSTEM CO., LTD.	品番 CODE No	CHDD007100			図番 DRWG. No	S-00463 △1		