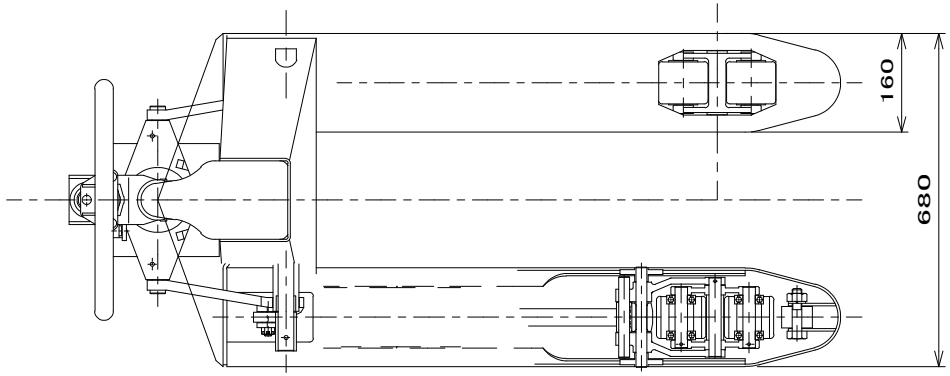

仕　様		
型　式	THPN−10L	
均等荷重	1000	kg
フォーク長	1220	mm
フォーク高さ	85〜200	mm
フォーク幅	160	mm
フォーク間隔	360	mm
全　長	1620	mm
全　幅	680	mm
全　高	1140	mm
リフト方式	手動油圧式	
自　重	80	kg
塗　装	粉体塗装	
塗装色（マンセル値）	10R4／13　相当品	

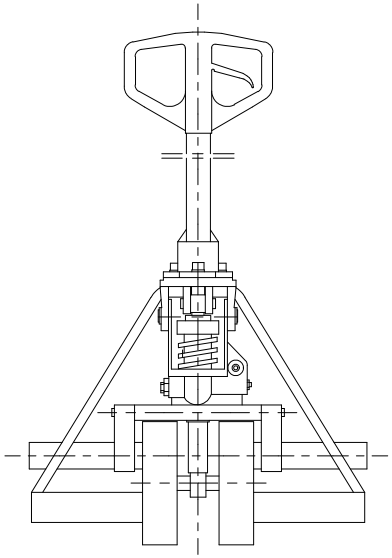

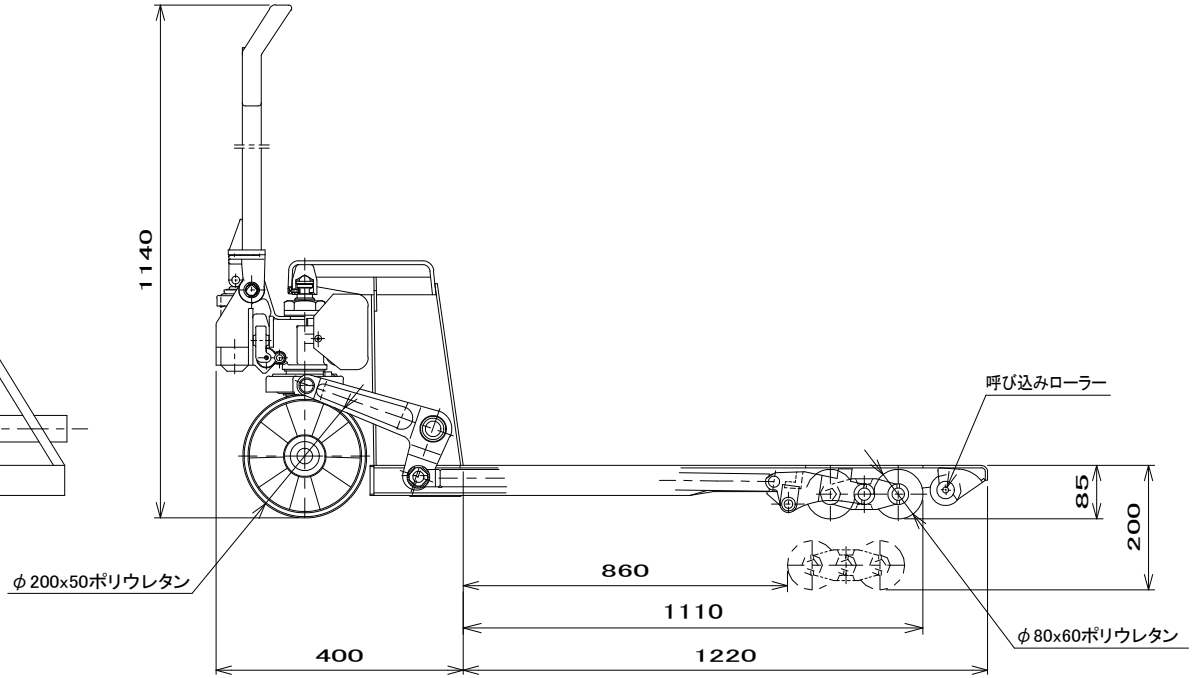

図　番	TH−48
用　紙	B−4
縮　尺	1／10

作成日	検図		品名	品番
2008,5,15	濱田	TRUSCO トラスコ中山株式会社	ハンドパレットトラック	THPN−10L