符番	部　品　名	数	材　質	寸　法	備　考
1	パネル	1	ラワン合板(フラッシュ構造) 布張り		
2	コーナー金具(J)	2	アルミダイカスト		粉体塗装 ネオグレー(NG-2)
3	コーナー金具(T)	2	アルミダイカスト		粉体塗装 ネオグレー(NG-2)
4	縦カバー	2	PVC		ネオグレー(NG-2)
5	横カバー	2	PVC		ネオグレー(NG-2)
6	キャップ	4	ABS		ネオグレー(NG-2)
7	カバー取付板	2	PVC	L=150	ブラック
8	カバー取付板	2	PVC	L=270	ブラック
9	十字穴付タッピンねじ平皿	12	SWCH	6X40	ユニクロ
10	十字穴付タッピンねじトラス	8	SWCH	4X16	ユニクロ

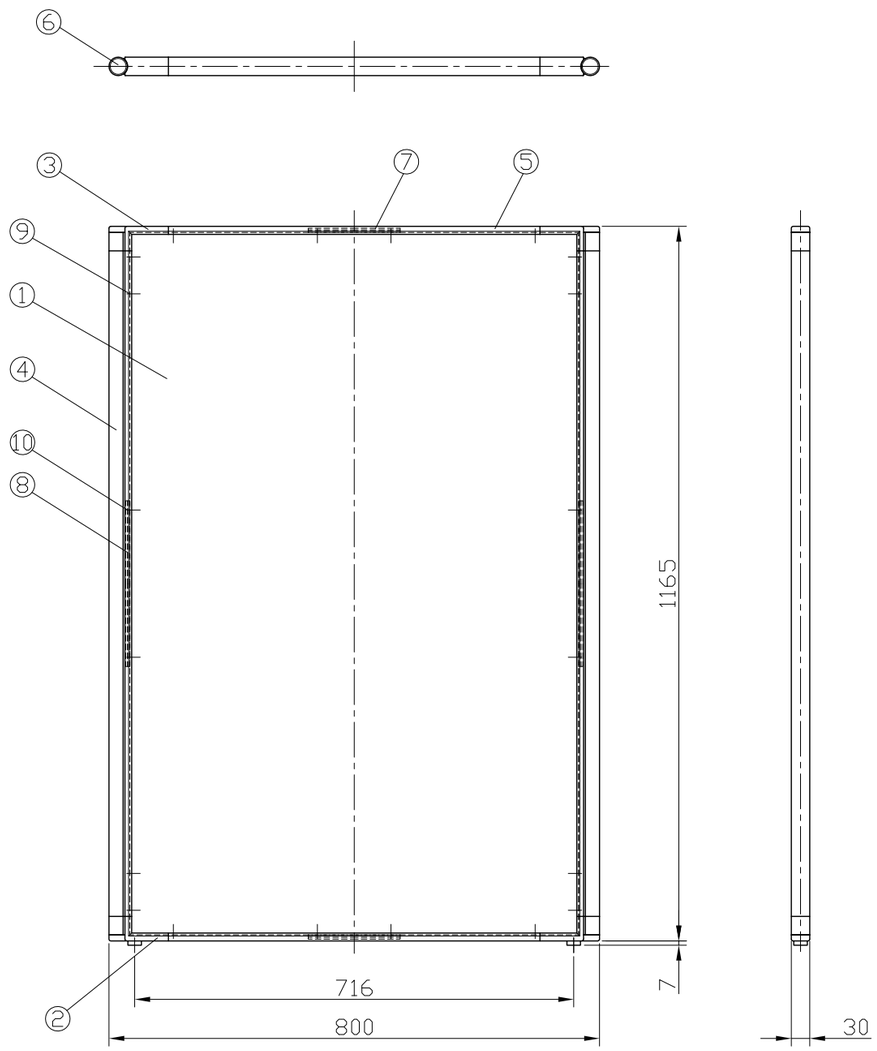

単位：mm

作成日	2016.04.15	検図	中 野	TRUSCO. トラスコ中山株式会社	品名	全面布パネル	品番	TLP-1208A