符番	部品名	数	材質	寸法	備考
1	縦フレーム(1)	1	STKMR	t1.1X20.2X27.2	エポキシ・ポリエステル粉体塗装
			SPHC	t2.0	
2	縦フレーム(2)	1	STKMR	t1.1X20.2X27.2	エポキシ・ポリエステル粉体塗装
			SPHC	t2.0	
3	横フレーム	2	STKMR	t1.1X20.2X27.2	エポキシ・ポリエステル粉体塗装
4	PCパネル	1	ポリカーボネート	t4.0X564X1455	クリアフロスト
5	マグネット	4		t5.0X10X35	
6	中栓キャップ	2	PP	t2.0	グレー
7	安定脚	1	SS	t9.0X32X400	エポキシ・ポリエステル粉体塗装
			SPHC	t2.0	
8	アジャスター金具	1	SPHC	t2.0	エポキシ・ポリエステル粉体塗装
9	アジャスター	2	PP	ø30 W¼X11	グレー
10	アジャスター	1	PP	ø16 W¼X18	グレー
11	十字穴付平皿小ネジ	8		M4X12	ユニクロ
12	十字穴付平皿小ネジ	8		M4X8	ユニクロ
13	十字穴付タッピンネジ平皿	4		3X12	ユニクロ

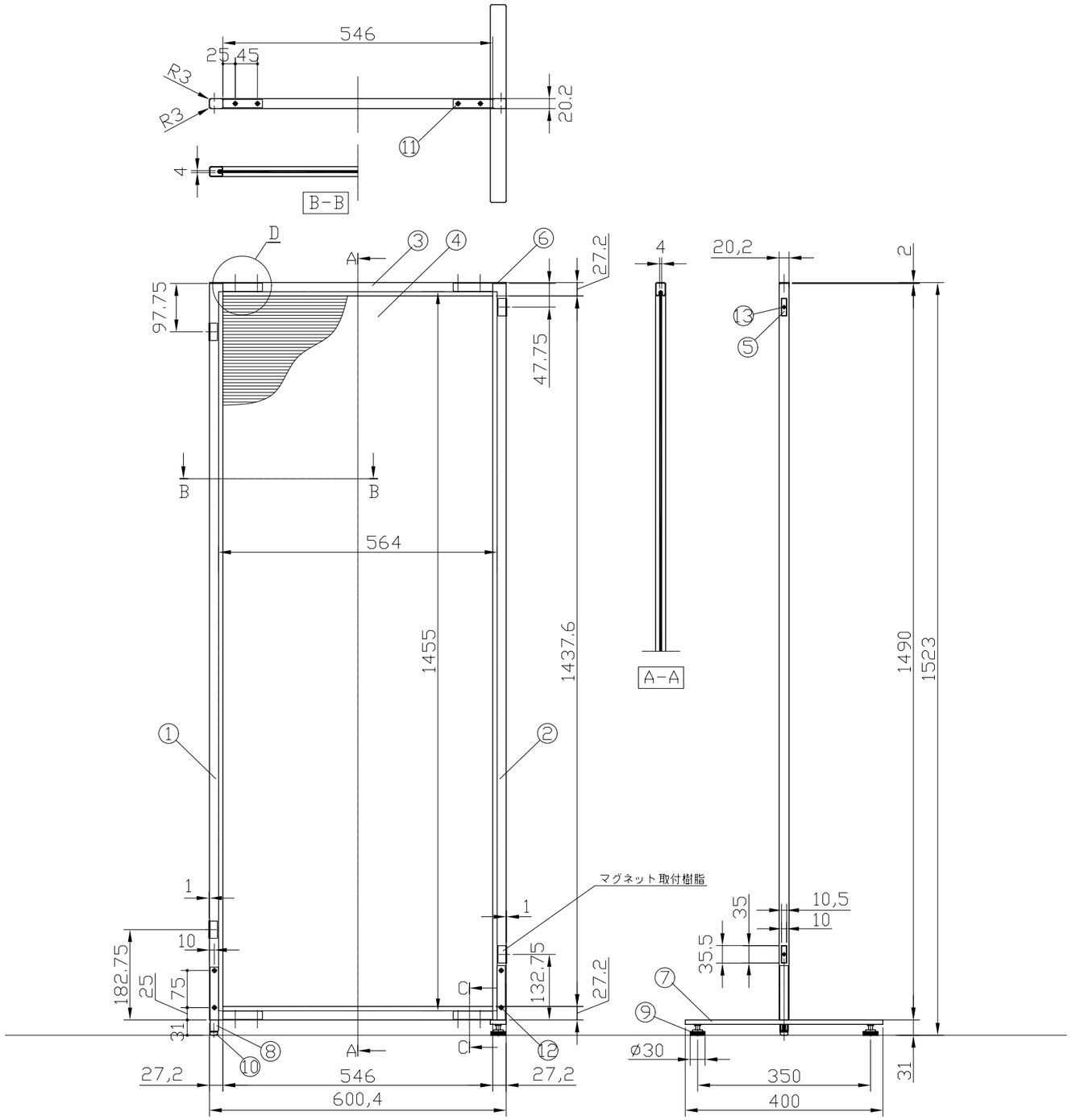

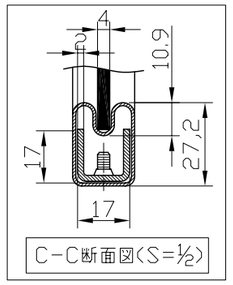

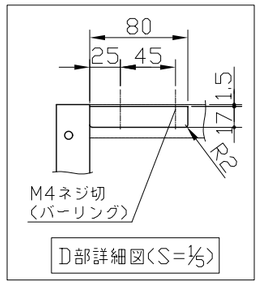

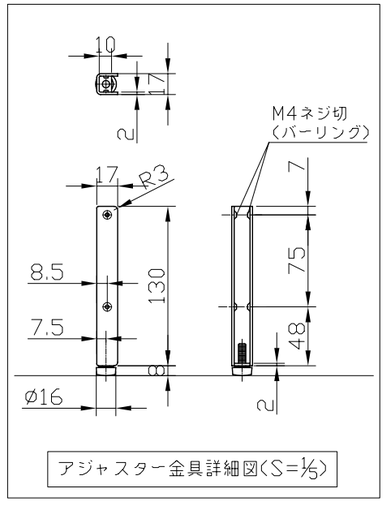

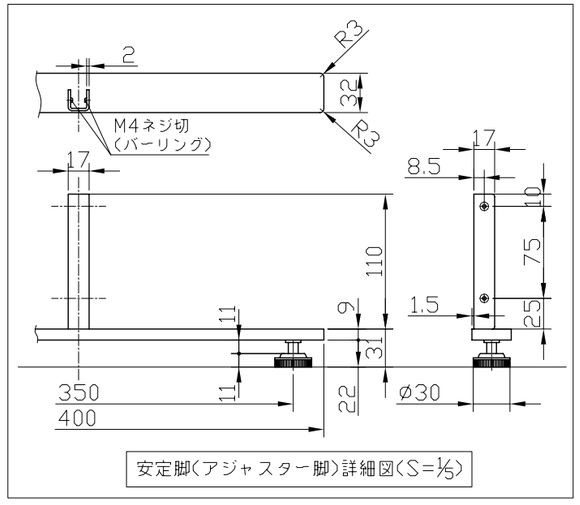

作成日	検図		品名	品番	Scale
2010.9.9		TRUSCO トラスコ中山株式会社	TRUSCO マグネットパーテーション	TMGP-1506	1/10