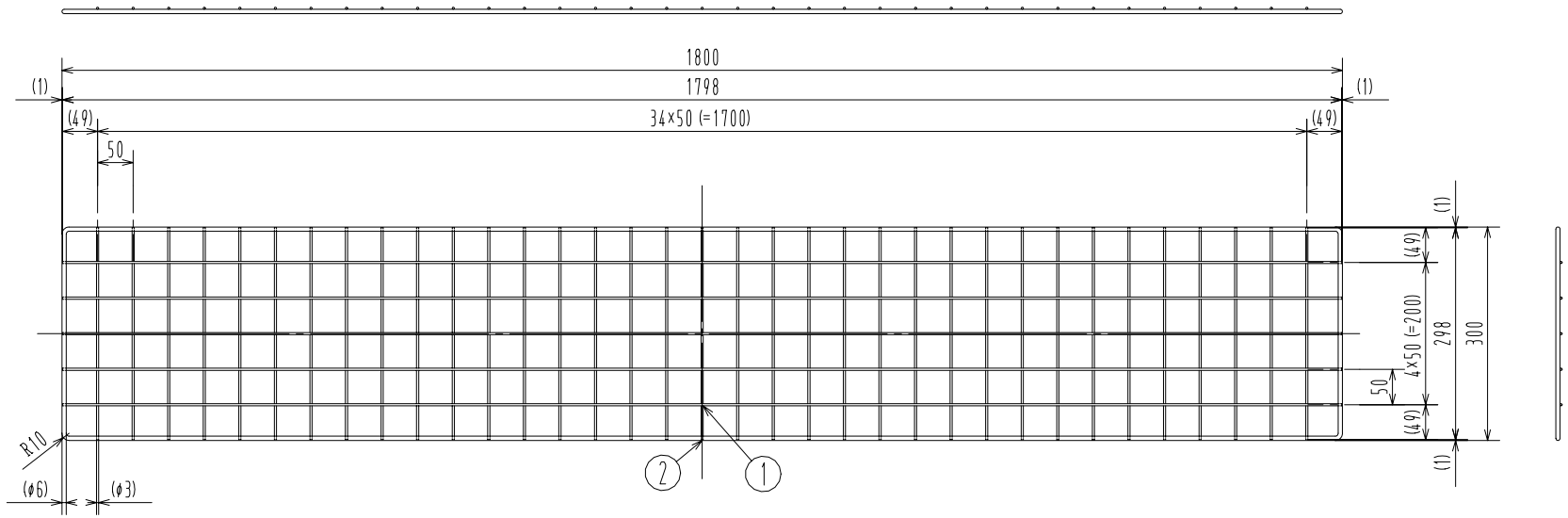

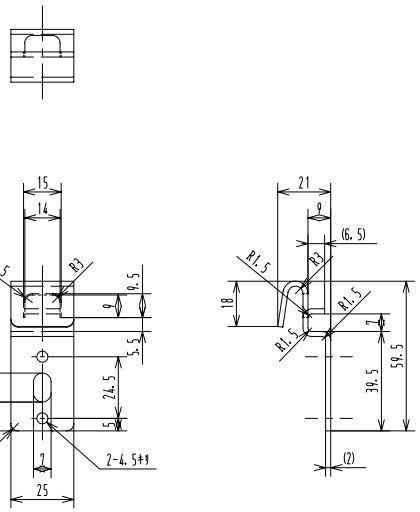

付属品　取付金具詳細

棚に取付の場合は取付金具１個に下記部品を使用します
十字穴付トラス小ねじ　M6×12　1個
平座金　M6　1個
セレイト付フランジナット　M6　1個

壁に取付の場合は取付金具１個に下記部品を使用します
十字穴付トラス木ねじ　4．1×16　2個

備考

表面処理　粉体塗装　NG（ネオグレー）又はBK（ブラック）

自重　2．06kg

生産工場　638000

接合部はスポット溶接にて接合

品番	名称	材質	寸法	重量	個数	記事
2	枠	SWRM8K	Φ6．0		1	
1	金網	SWRM8K	Φ3．0		1	

作成日	検図		品名	品番
2008．12．16	細見	TRUSCO トラスコ中山株式会社	棚用ディスプレイネット（取り付け金具付き）	TN-3018