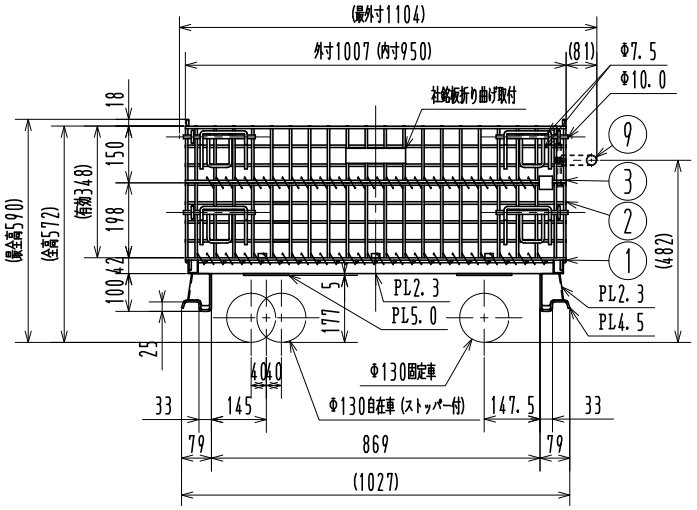

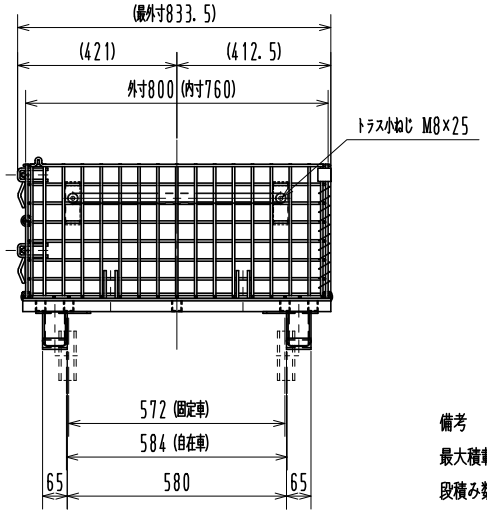

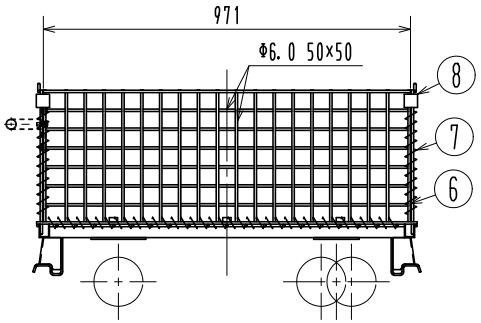

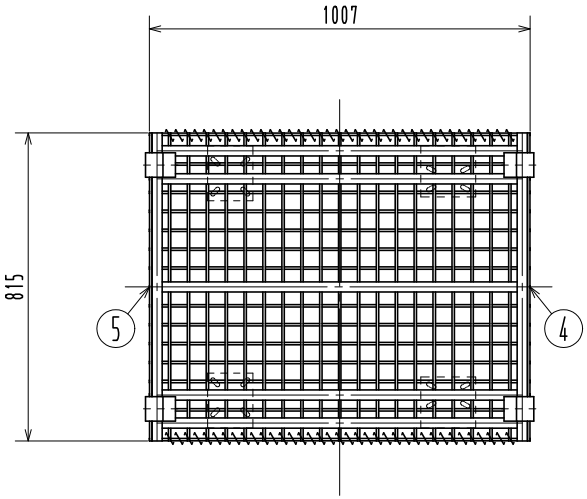

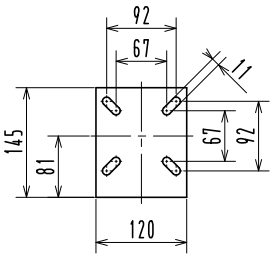

自在車用キャスター板詳細

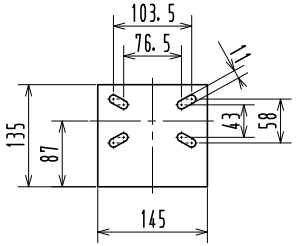

固定車用キャスター板詳細

備考

最大積載質量　1台当たり500kg

段積み数　なし

表面処理　電気亜鉛鍍金仕上げ（3価）

自重　49kg

生産工場　638000

キャスター型番　自在 TYWJ-130S　固定 TYWK-130　(ユーエイ)

品番	名称		材質	寸法	重量	個数	記事
9	ハンドル			NPH810		1	
8	止め金		SPHC	PL3.0		3	
7	コイル		規定線材	Φ4.0		5	
6	金網		規定線材	Φ6.0		1	
5	金網		規定線材	Φ6.0 Φ6.3		1	
4	金網		規定線材	Φ6.0 Φ6.3		1	
3	金網		規定線材	Φ6.0 Φ7.5 Φ10.0		1	
2	金網		規定線材	Φ6.0 Φ7.5 Φ10.0		1	
1	ベース	車輪	購入品	Φ130		1	自在車S2個 固定車2個
		本体	SPHC 規定線材	PL2.3 PL4.5 PL5.0 Φ6.0 Φ11.0-22			36H-2本 28H-5本

作成日	検図		品名	品番
2023.03.22	前原	TRUSCO トラスコ中山株式会社	ネットパレット（キャスター・後付けハンドル付き） （クロム・鉛フリータイプ）	TNP-6NSH