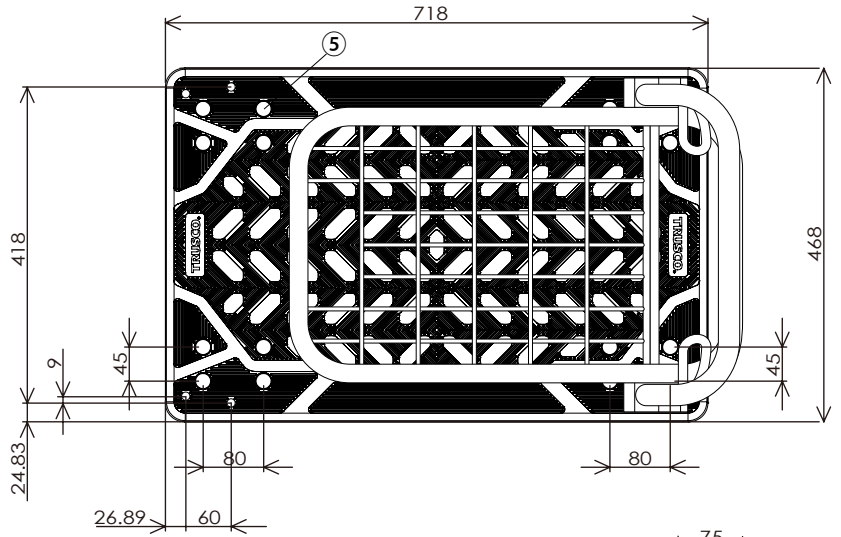

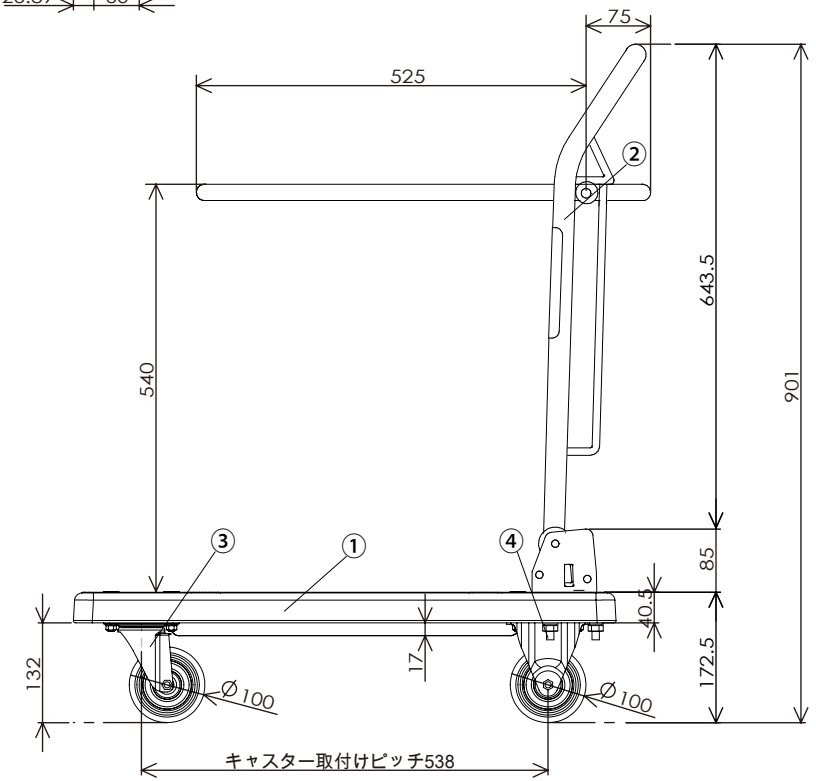

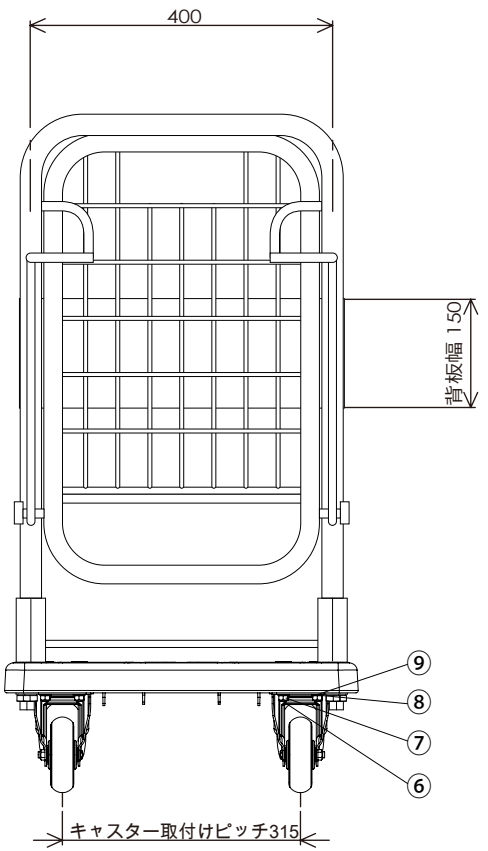

No	部品名	数	材質・厚/品番	表面処理
15				
14				
13				
12				
11				
10				
9	平ワッシャ	16	M8	ユニクロ
8	スプリングワッシャ	16	M8	ユニクロ
7	六角ナット	16	M8	ユニクロ
6	六角ボルト	16	M8X35	ユニクロ
5	目隠しキャップ	16	再生エラストマー	グリーン
4	固定キャスター	2	TYSK-100NRB-G	グレーゴム
3	自在キャスター	2	TYS-100NRB-G	グレーゴム
2	2段式ハンドル	1	φ28.6 t=1.4	粉体塗装
1	本体天板	1	再生ポリプロピレン	グリーン

生産工場	9-833526
納入形態	完成品
色	グリーン

備　考

自重　　12.3kg

表示耐荷重

1台当りの最大均等荷重：200kg

性能試験

1. 始動性能試験　合格
2. 耐荷重性能試験　合格

作成日	検図		品名	品番	Scale
2018.4.5	大西	TRUSCO トラスコ中山株式会社	グランカート（折畳式簡易２段タイプ）	TP-7014A	1/10