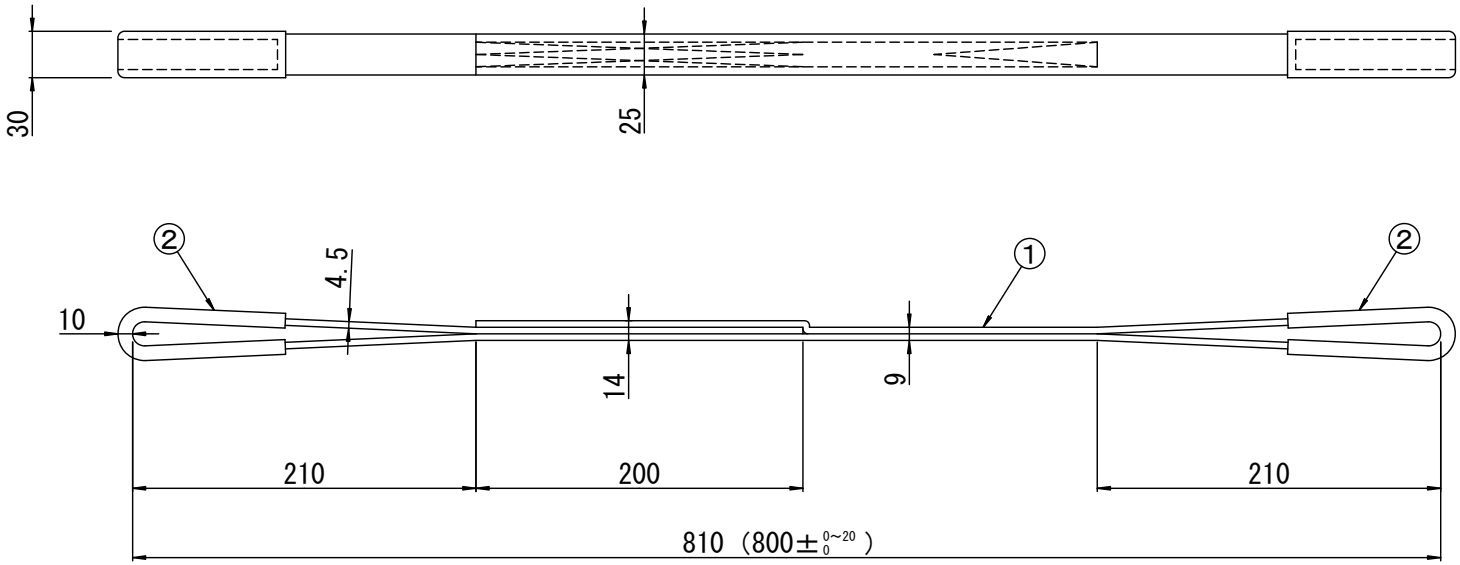

［摘要］ 図中の破線 -------- は③縫糸を示す

全長について
ベルトスリングの全長は、繊維の特性を考慮して、公称長さ(m)より
少し長めになるように許容範囲を定めて製作しています。

No.	部品名	員数	材質	色相	摘要
1	ベルト	1	ポリエステル	グリーン	使用限界標示入り
2	保護布	2	ナイロン	グリーン	
3	縫糸	ー	ポリエステル	イエロー	

作成日	検図		品名	品番
2020.09.11		TRUSCO トラスコ中山株式会社	強力ポリエステルスリング	TPSH25-08