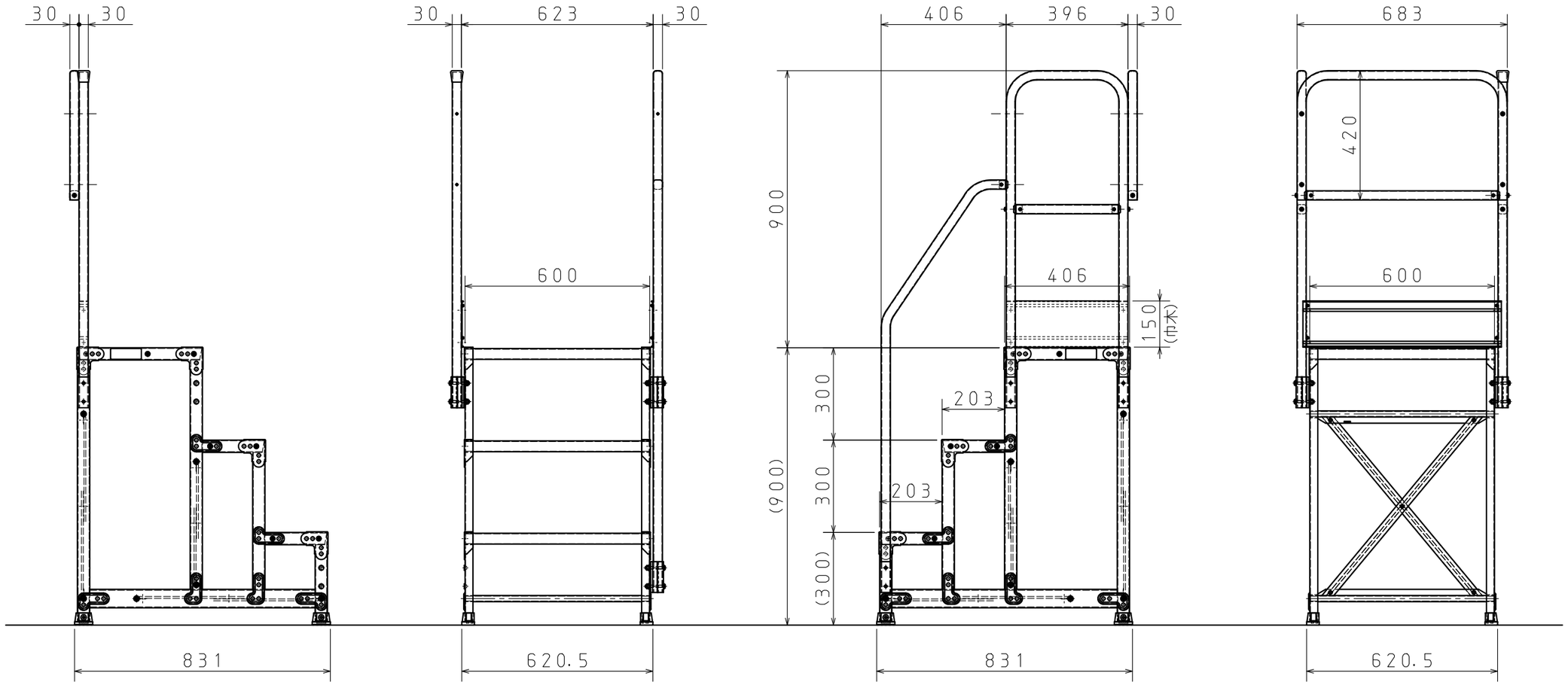

備考	承認	検図	設計		設計年月日	全葉	受入No.	品名	Scale
	片岡	片岡	井本	TRUSCO トラスコ中山株式会社	2016 10. 17			作業用踏台	1／15
								品番 TSF-369TE14	