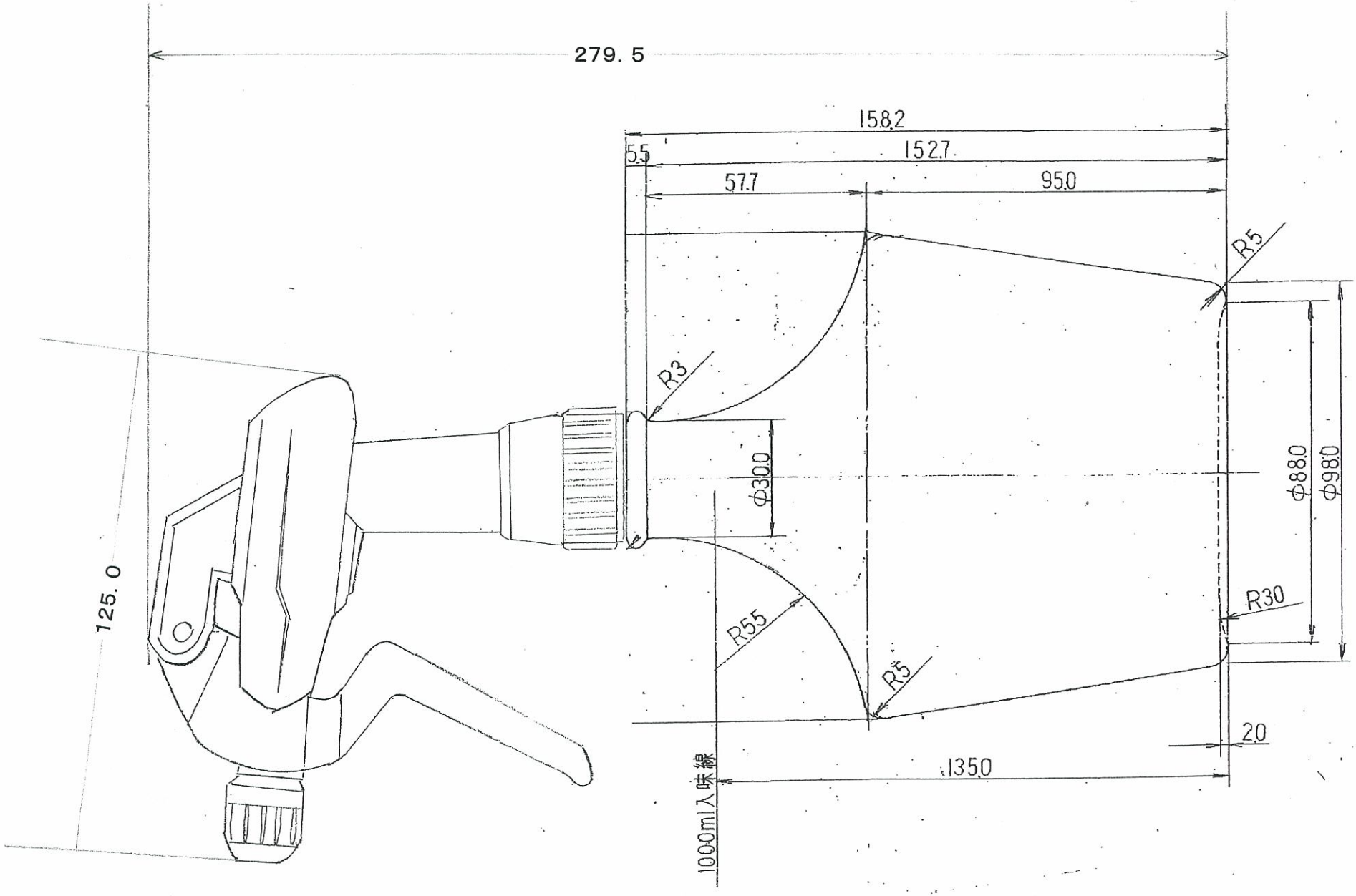

備考	承認	検図	設計	TRUSCO トラスコ中山株式会社	設計年月日	全葉	受入No.	TSG-1000	Scale
	多田				06/26				1/2