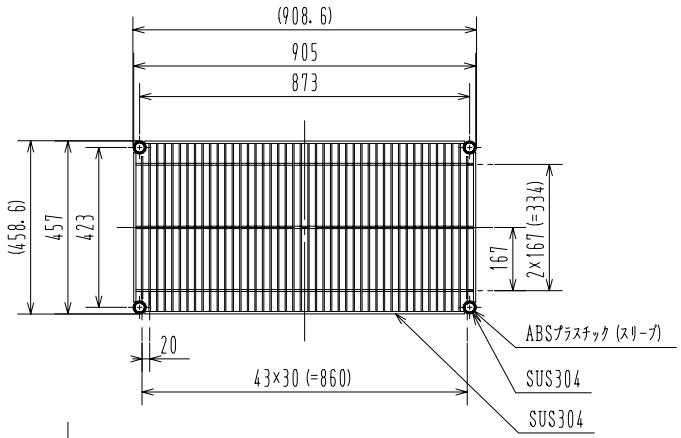

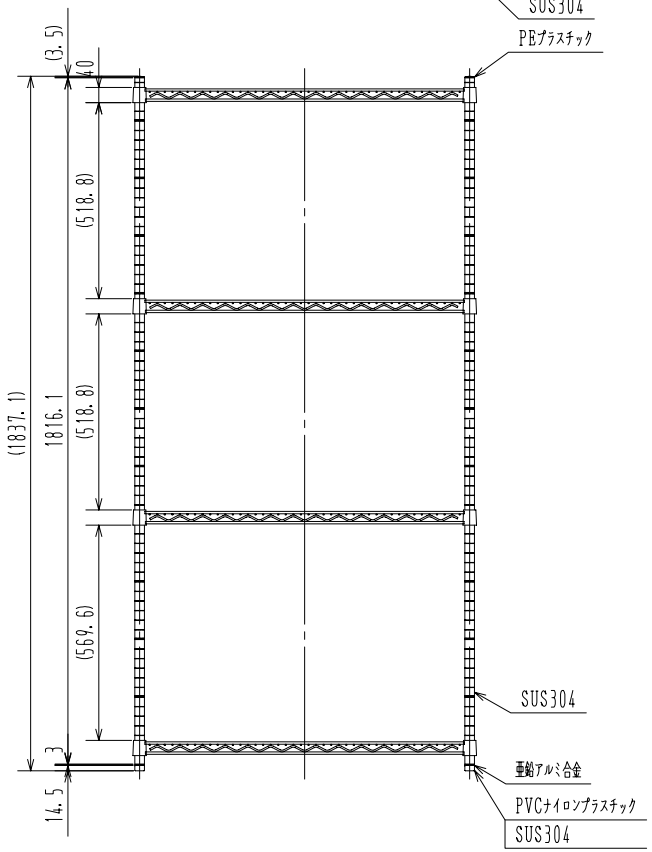

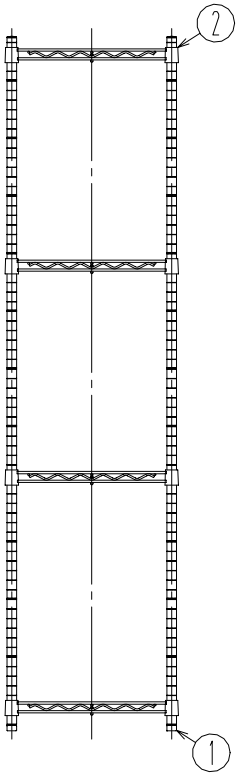

備考

最大積載質量　1棚当たり250kg

表面処理　－

自重　約28.0kg

棚取付位置は25.4mmピッチで変更可能です。本図面は参考取付位置です。

生産工場　638000

アジャスターねじピッチ　M12×1.75

品番	名称	材質	寸法	重量	個数	記事
2	棚 SES-34S	内記	PL2.3 φ3.6 φ4.5 φ5.0 φ6.2		4	
1	柱 SES-1800N	内記	PL1.4		4	

作成日	検図		品名	品番
2009.08.10	細見	TRUSCO トラスコ中山株式会社	ステンレス製メッシュラック高さ1800mm	TSM-6344