記号	何 月 日	改 訂 事 項		係名
	・ ・			
	・ ・			

番号	部品名	仕 様	数	備考
1	天 板	メラミン化粧板 フラッシュ構造	1	
2	脚 部	STKR 26x26 t1.0	1	クロームメッキ
3	棚	STKM11A φ15.9 t1.0・φ12.9 t1.0	1	焼付塗装
4	緩衝パッキン	PE樹脂成型品	4	
5	アジャスター	PE樹脂成型品	4	
6	クランク金具	SPCC t1.4	4	焼付塗装
7	脚補強	STKM-11A 楕円37x14 t1.2	2	焼付塗装
8	棚補強	SPHC 15xt2.0	1	
9	ストッパー	SPC t2.3	2	

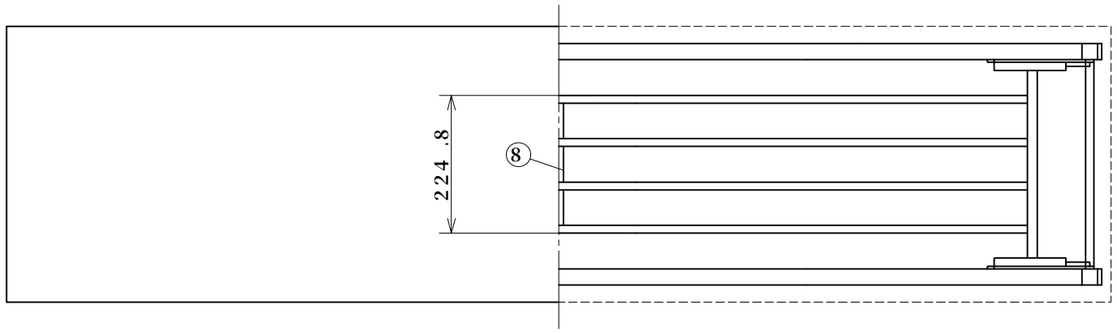

天板断面図 1/1

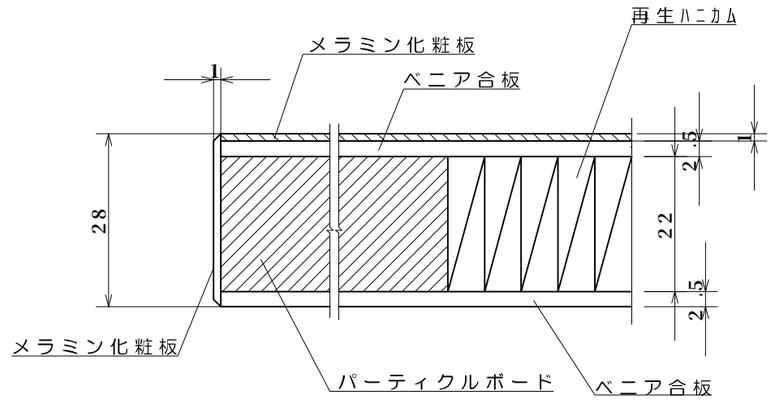

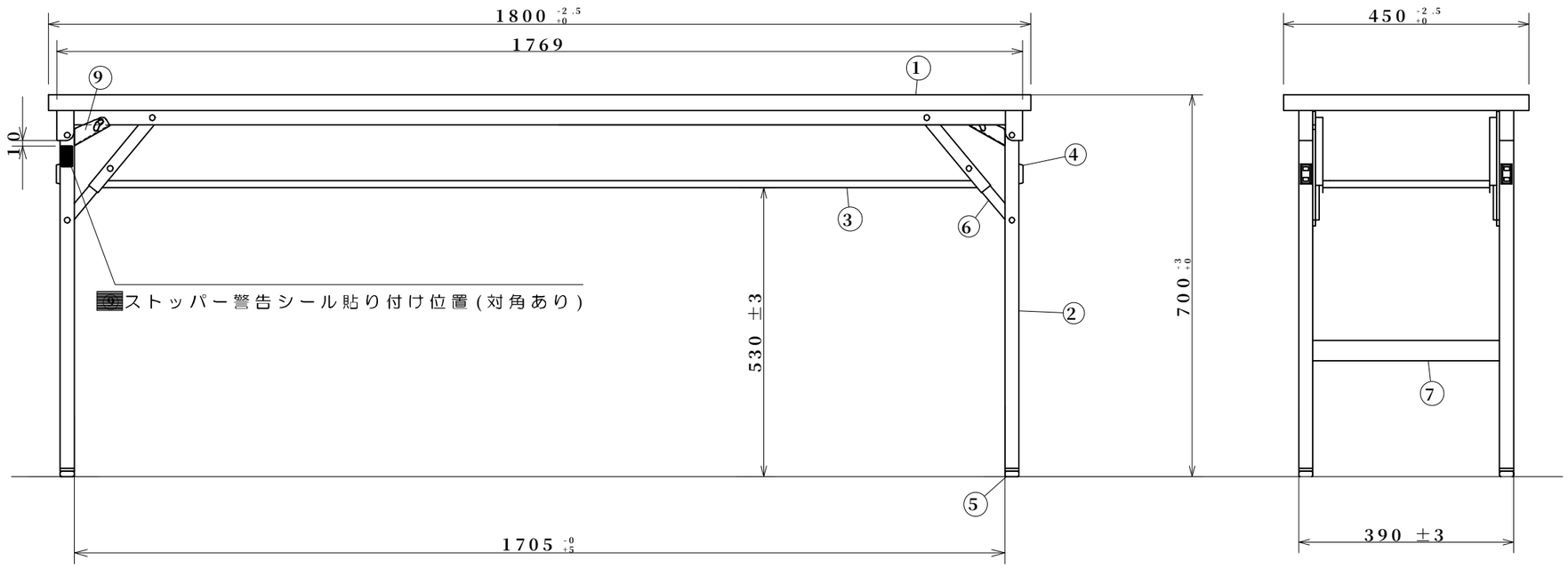

作成日	検図		品名	品番
2013.05.31		TRUSCO トラスコ中山株式会社	ワイドクランク式 折りたたみ会議テーブル ストッパー付	TSMW-1845