天板色	ナチュラル・ウォールナット

品番	名　称	数量	材　質　・　備　考
7			
6			
5			
4			
3	脚端	4	プラスチックアジャスター
2	脚部	1	25×25　スチール角パイプ
1	天板部	1	表面:低圧メラミン化粧板

製品質量
11.1kg

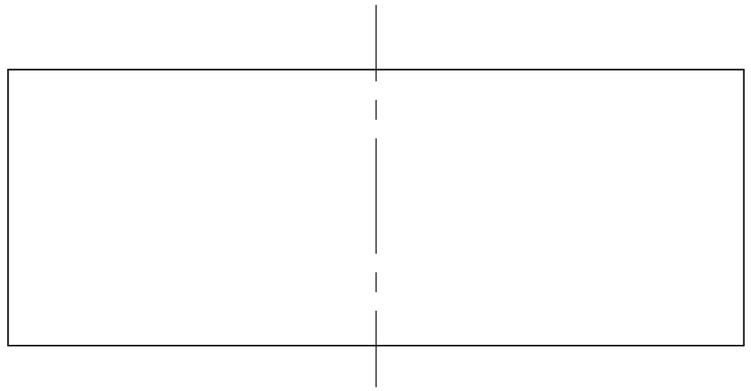

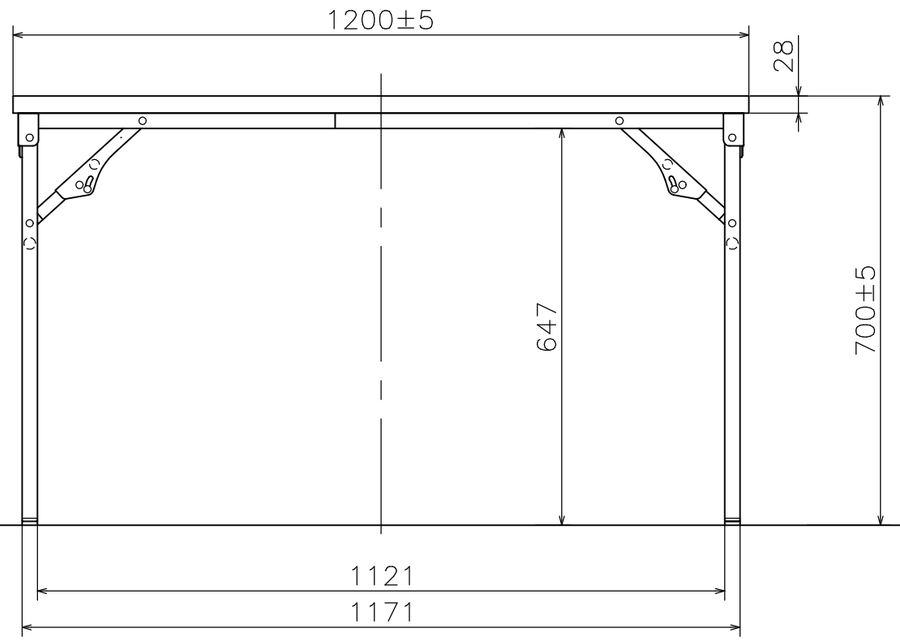

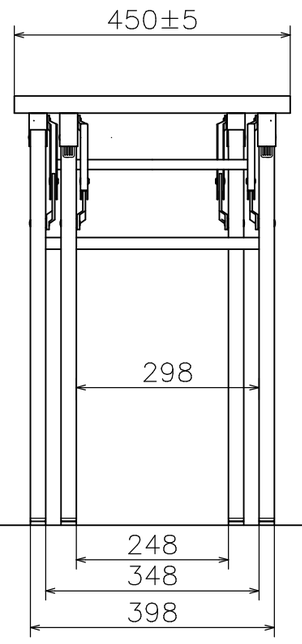

備考	承　認	検　図	設　計		設計年月日	全　葉	受入No.		Scale
			守屋	TRUSCO トラスコ中山株式会社	R3.6.29			折りたたみ会議テーブル 図面名称　TST1245	1/10