本体色	ホワイト・ブラック

品番	名　称	数量	材　質　・　備　考
6			
5	転倒防止キャスター	1	φ30単輪キャスター
4	キャスター	4	φ40双輪キャスター
3	鍵	1	オールロックシリンダー錠
2	引き出し部	3	t0.6鋼板　粉体塗装（黒）
1	本体	1	t0.7鋼板　粉体塗装（白/黒）

製品質量
13.2 kg

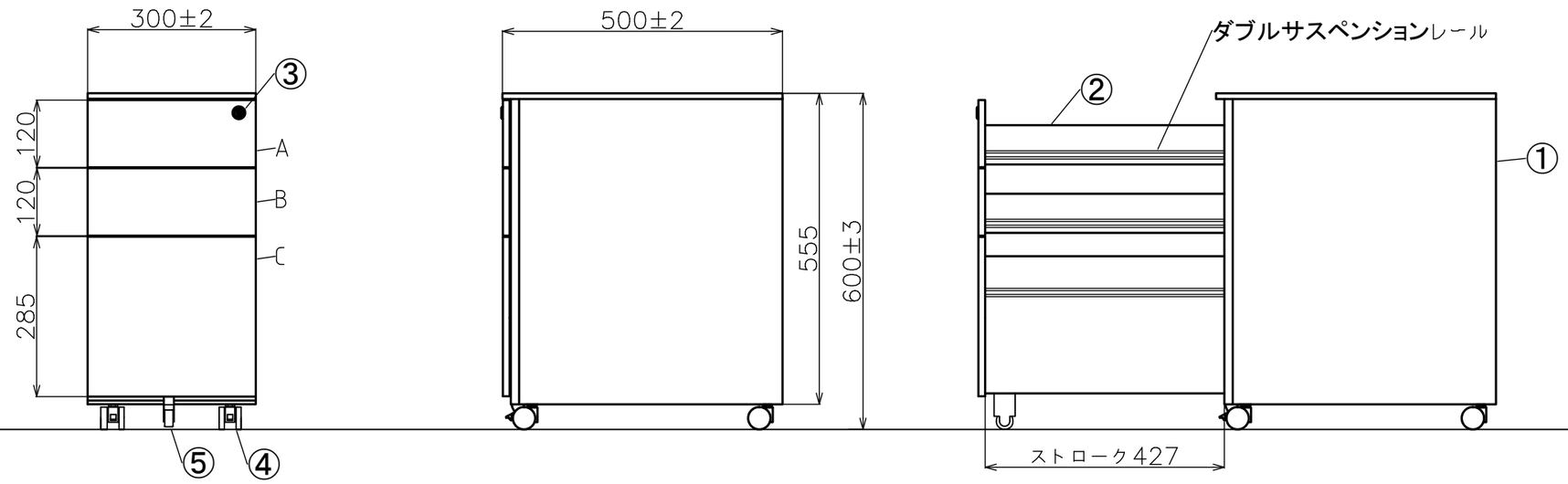

備考	承　認	検　図	設　計		設計年月日	全　葉	受入No.		Scale
			守屋	TRUSCO トラスコ中山株式会社	R3.6.29			スリムワゴン 図面名称 TSW356	1/10