仕様	
最大積載質量	３０００kg／台
均等積載質量	４５０kg／段
納入形態	ﾉｯｸﾀﾞｳﾝ式(組立式)
塗装色	オイスターホワイト
塗料製品番号	
ﾏﾝｾﾙ近似値	７ＧＹ７．５／０．５
生産工場	７２７４０９

№	部品名	数	材質　厚／品番	表面処理
①	柱	2	ＳＰＨＣ t2.3	ﾒﾗﾐﾝ焼付塗装
②	ベース	2	ﾎﾟﾘﾌﾟﾛﾋﾟﾚﾝ(再生材10%使用)	
③	前後桿	4	ＳＰＨＣ t2.3	ﾒﾗﾐﾝ焼付塗装
④	側桿(上)	2	ＳＰＨＣ t1.6	ﾒﾗﾐﾝ焼付塗装
⑤	側桿(下)	2	ＳＰＨＣ t1.6	ﾒﾗﾐﾝ焼付塗装
⑥	棚受	8	ＳＰＨＣ t1.6	ﾒﾗﾐﾝ焼付塗装
⑦	棚板	6	※(１)	ﾒﾗﾐﾝ焼付塗装
⑧	ｾｰﾌﾃｨｰﾋﾟﾝ	8	ＳＷＣＨ Φ4.0	ユニクロメッキ
⑨	ファスナー	※(２)	ナイロン	白

※(１)奥行492・642＝ＳＰＣＣ t1.0、奥行792・942＝ＳＰＣＣ t0.8
※(２)奥行492＝１２個、奥行642＝１８個、奥行792＝２４個、奥行942＝３０個

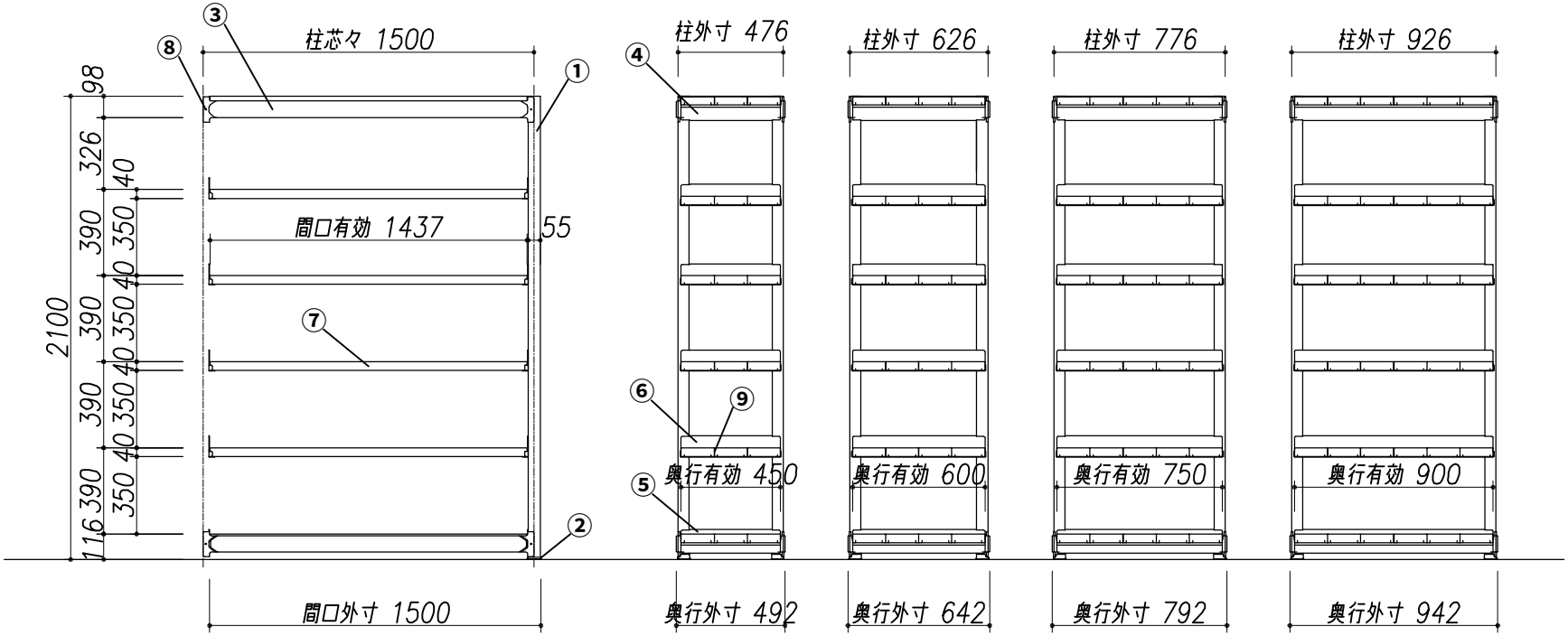

品番	色	W	D	段数
ＴＵＦ４５０－７５Ｓ－６Ｂ	オイスターホワイト	1500	492	6
ＴＵＦ４５０－７５Ｌ－６Ｂ	オイスターホワイト	1500	642	6
ＴＵＦ４５０－７５Ｊ－６Ｂ	オイスターホワイト	1500	792	6
ＴＵＦ４５０－７５Ｚ－６Ｂ	オイスターホワイト	1500	942	6

作成日	検図		品名	品番	Scale
2010. 5.20	山口	TRUSCO トラスコ中山株式会社	軽量ボルトレス棚“ＴＵＦ型”(連結型･450kgﾀｲﾌﾟ、高さ2100mm)	ＴＵＦ４５０－７５(Ｓ・Ｌ・Ｊ・Ｚ)－６Ｂ	1/30