仕様	
最大積載質量	３０００kg／台
均等積載質量	４５０kg／段
納入形態	ノックダウン式(組立式)
塗装色	オイスターホワイト
塗料製品番号	
ﾏﾝｾﾙ近似値	７ＧＹ７．５／０．５
生産工場	７２７４０９

No.	部品名	数
①	柱	２
②	ベース	２
③	前後かん	４
④	側かん（上）	２
⑤	側かん（下）	２
⑥	棚受	４
⑦	棚板	※1
⑧	セーフティーピン	１６
⑨	ファスナー	※2

※1：奥行492＝12枚、奥行642＝16枚、奥行792＝20枚、奥行942＝20枚
※2：奥行492＝ 8個、奥行642＝12個、奥行792＝16個、奥行942＝16個

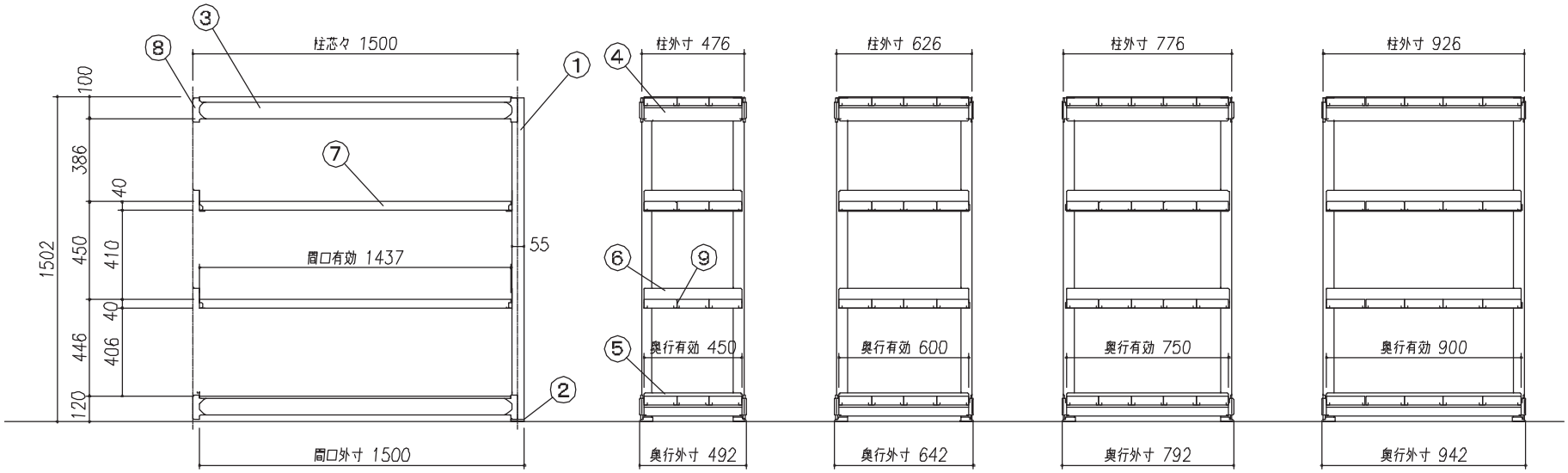

品番	H	W	D	段数
ＴＵＧ４５０－５５Ｓ－４Ｂ	1502	1500	492	4
ＴＵＧ４５０－５５Ｌ－４Ｂ			642	
ＴＵＧ４５０－５５Ｊ－４Ｂ			792	
ＴＵＧ４５０－５５Ｚ－４Ｂ			942	

作成日	検図		品名	品番	Scale
2015. 1.	山口	TRUSCO トラスコ中山株式会社	中量ボルトレス棚“ＴＵＧ型”（連結型･450kgタイプ）	ＴＵＧ４５０-５５(Ｓ・Ｌ・Ｊ・Ｚ)-４Ｂ	1/30