仕様	
最大積載質量	３０００kg／台
均等積載質量	４５０kg／段
納入形態	ノックダウン式(組立式)
塗装色	オイスターホワイト
塗料製品番号	
ﾏﾝｾﾙ近似値	７ＧＹ７．５／０．５
生産工場	７２７４０９

No.	部品名	数
①	柱	4
②	ベース	4
③	前後かん	4
④	側かん（上）	2
⑤	側かん（下）	2
⑥	棚受	4
⑦	棚板	※1
⑧	セーフティーピン	１６
⑨	ファスナー	※2

※1：奥行492＝12枚、奥行642＝16枚、奥行792＝20枚、奥行942＝20枚
※2：奥行492＝ 8個、奥行642＝12個、奥行792＝16個、奥行942＝16個

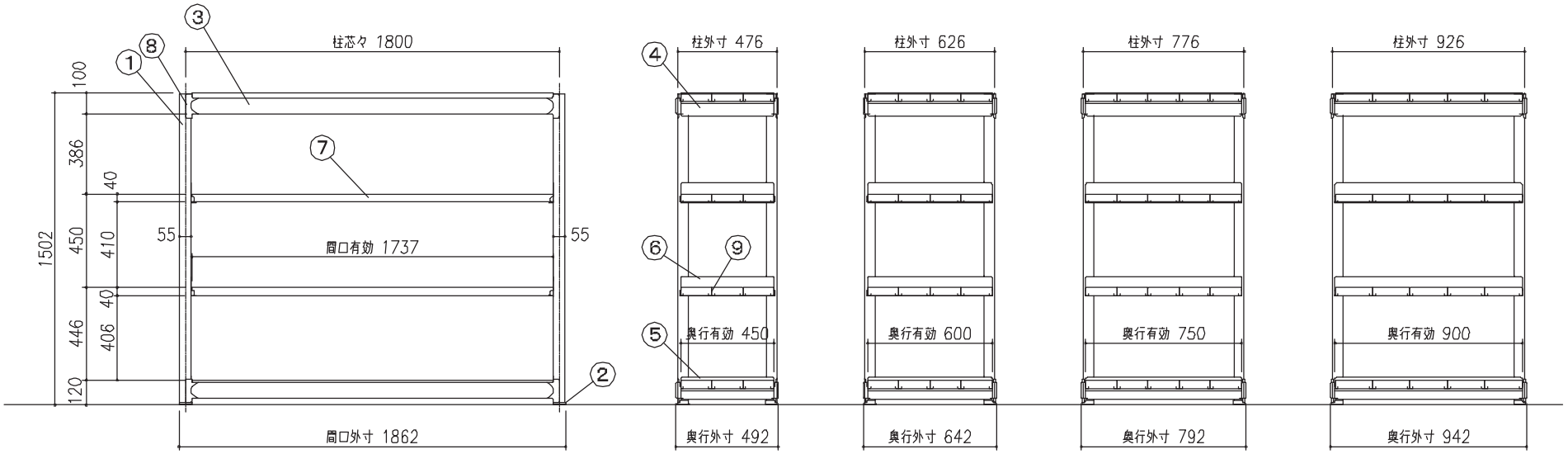

品番	H	W	D	段数
ＴＵＧ４５０－５６Ｓ－４	1502	1862	492	4
ＴＵＧ４５０－５６Ｌ－４			642	
ＴＵＧ４５０－５６Ｊ－４			792	
ＴＵＧ４５０－５６Ｚ－４			942	

作成日	検図		品名	品番	Scale
2015. 1.	山口	TRUSCO トラスコ中山株式会社	中量ボルトレス棚“ＴＵＧ型”（単体型･450kgタイプ）	ＴＵＧ４５０-５６(Ｓ・Ｌ・Ｊ・Ｚ)-４	1/30