仕様	
最大積載質量	３０００kg／台
均等積載質量	６００kg／段
納入形態	ノックダウン式(組立式)
塗装色	オイスターホワイト
塗料製品番号	
ﾏﾝｾﾙ近似値	７ＧＹ７．５／０．５
生産工場	７２７４０９

No.	部品名	数
①	柱	4
②	ベース	4
③	前後かん	4
④	側かん（上）	2
⑤	側かん（下）	2
⑥	棚受	2
⑦	棚板	※1
⑧	セーフティーピン	１６
⑨	ファスナー	※2

※1：奥行492＝ 9枚、奥行642＝12枚、奥行792＝15枚、奥行942＝18枚
※2：奥行492＝ 6個、奥行642＝ 9個、奥行792＝12個、奥行942＝15個

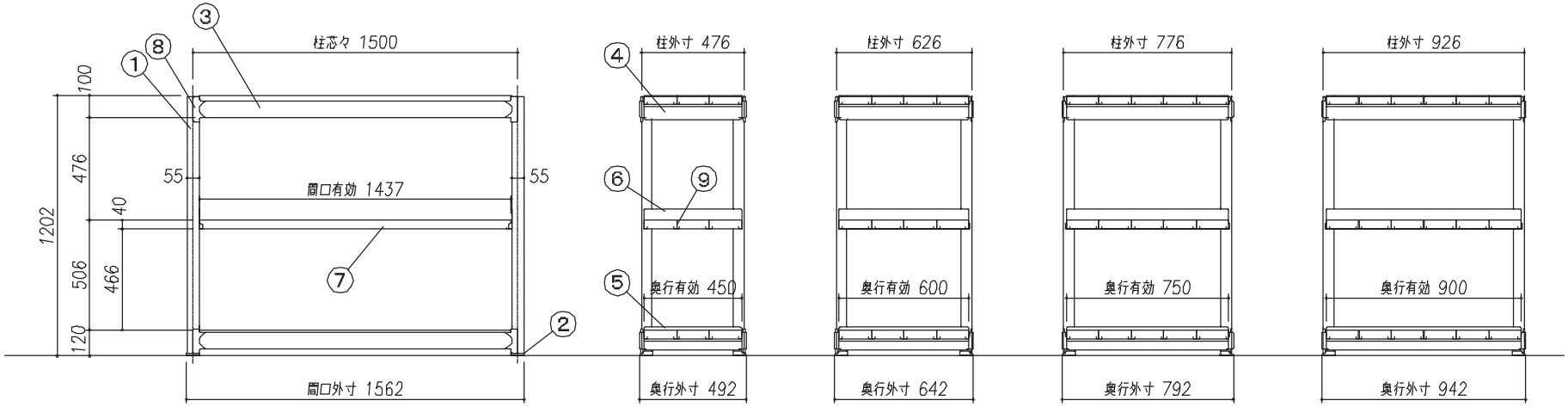

品番	H	W	D	段数
ＴＵＧ６００－４５Ｓ－３	1202	1562	492	3
ＴＵＧ６００－４５Ｌ－３			642	
ＴＵＧ６００－４５Ｊ－３			792	
ＴＵＧ６００－４５Ｚ－３			942	

作成日	検図		品名	品番	Scale
2015. 1.	山口	TRUSCO トラスコ中山株式会社	中量ボルトレス棚“ＴＵＧ型”（単体型･600kgタイプ）	ＴＵＧ６００-４５(Ｓ・Ｌ・Ｊ・Ｚ)-３	1/30