記号	来歴	年月日	記入

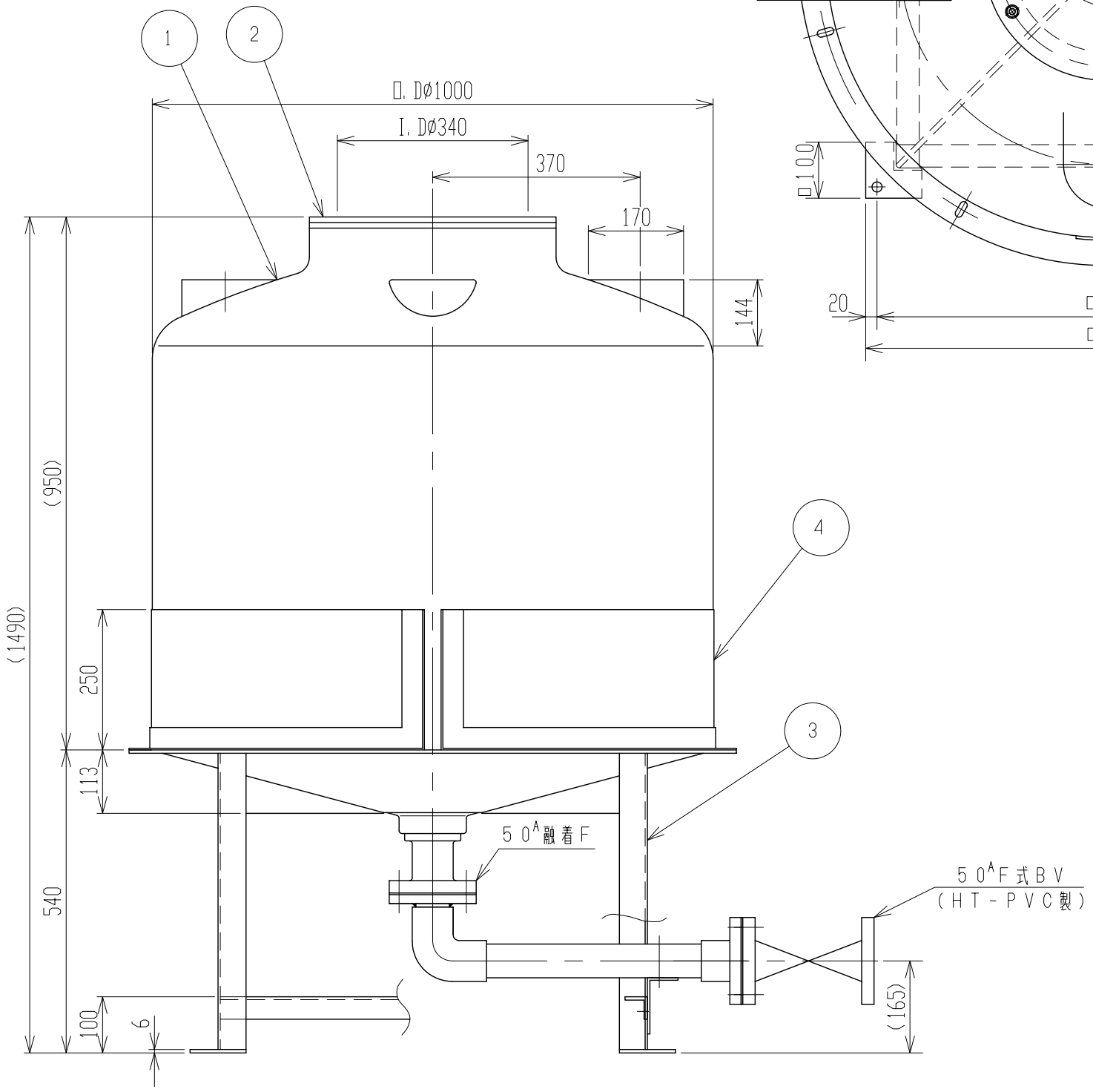

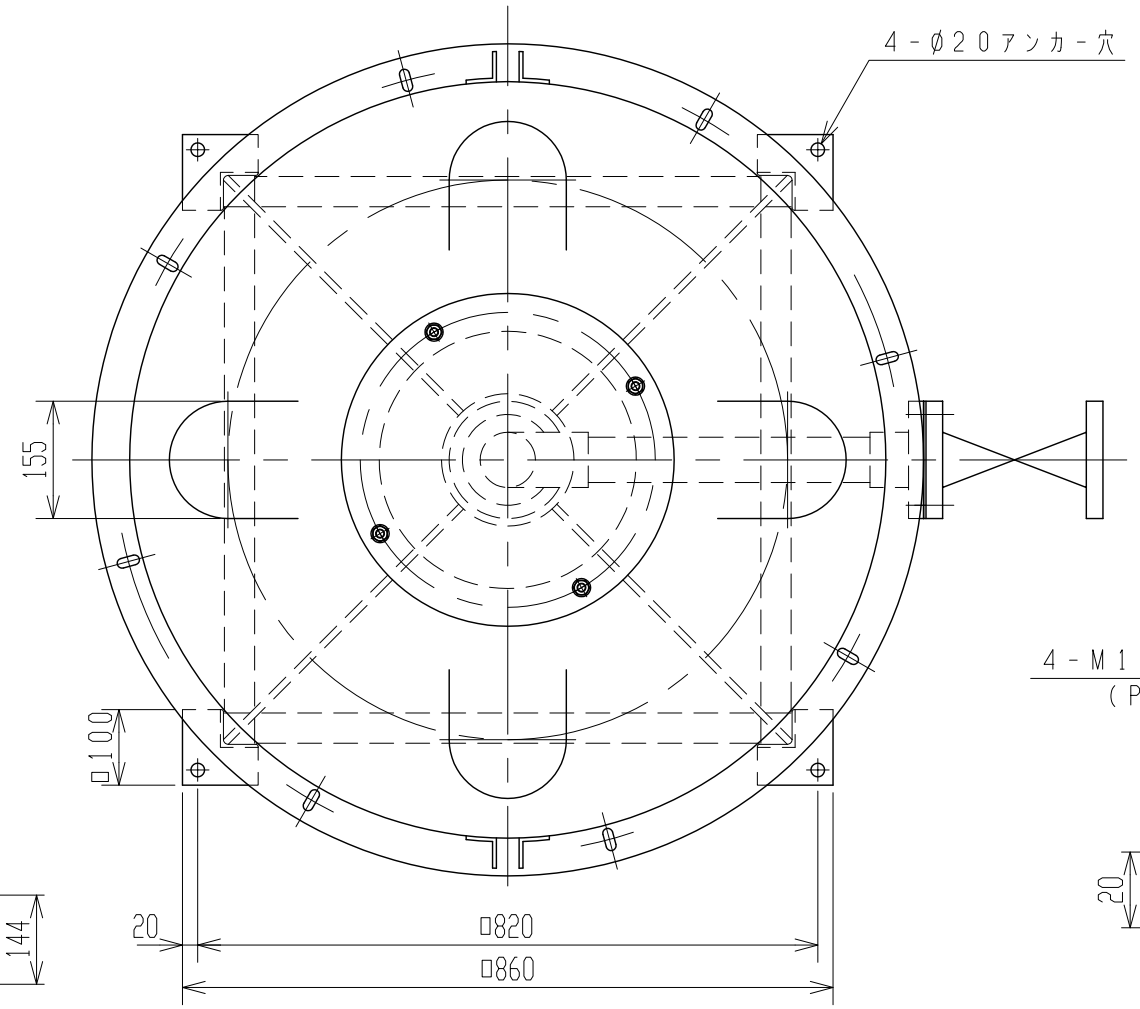

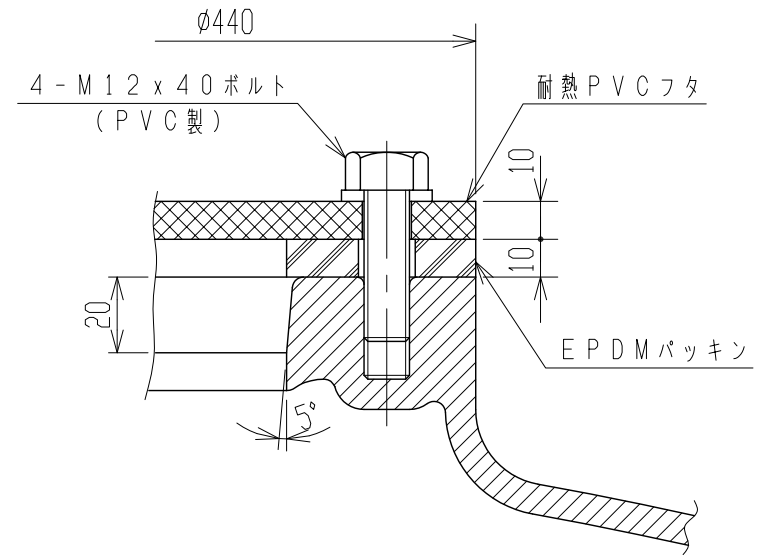

耐熱マンホール詳細図
(S=1:2)

注記 1. タンク寸法公差ハ±1.5%トスル。
2. 材質:PP(内層)、PE(外層)

品番	名称	サイズ	材質	個数	摘要
4	補強枠	B枠	SPHC / SS400	1	℞=1.6t、L-3tx40
3	架台		SPHC / SS400	1	L-50x50x6t
2	耐熱マンホール	ø340	耐熱エンビ	1	t=10
1	耐熱タンク		PE/PP	1	(黒)

納入先					
設計	製図	検図	承認	名称	耐熱タンク HT-500L 製品図
設楽	設楽				
年月日 H28.9.23		尺度 1/10			
スイコー株式会社				図番	TT005-S01△