記号	来歴	年月日	記入

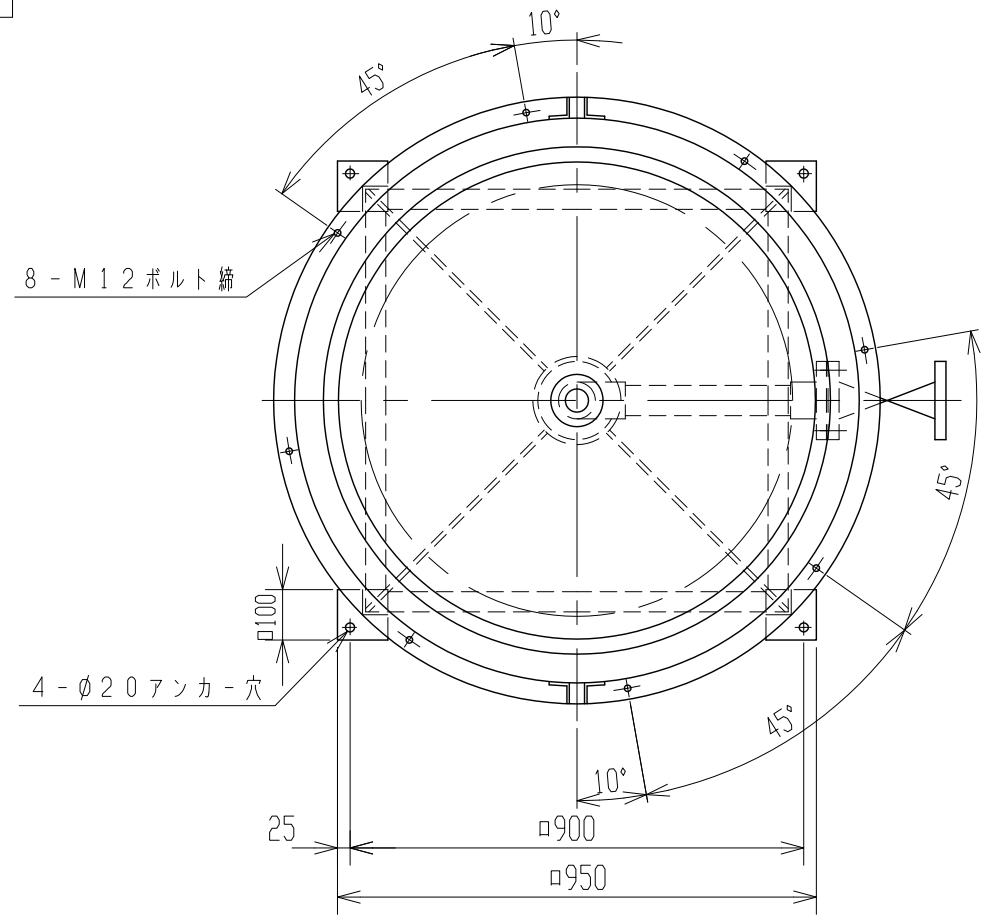

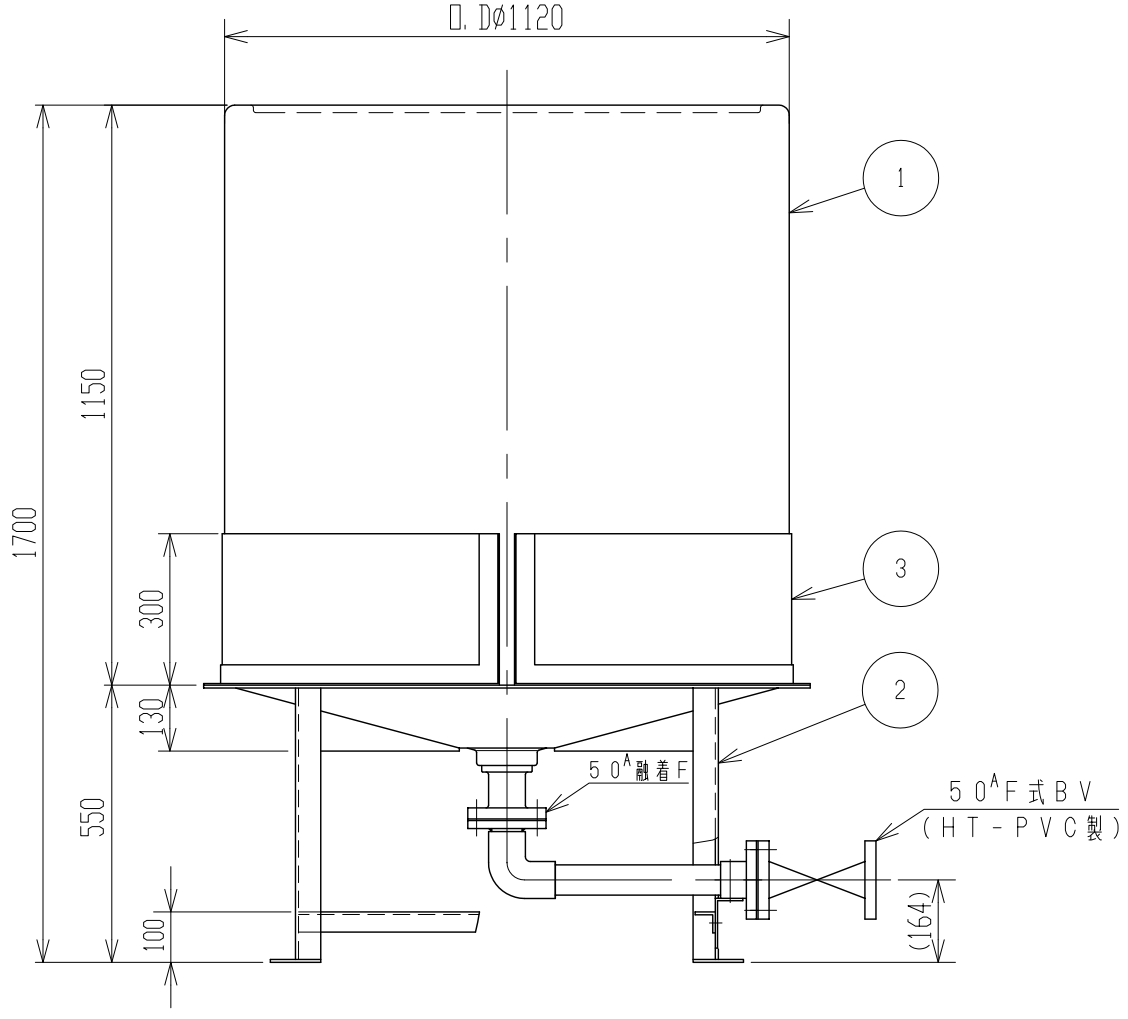

2. 材質：PP（内層）、PE（外層）

注記 1. タンク寸法公差ハ±1.5%トスル。

品番	名称	サイズ	材質	個数	摘要
3	補強枠	B枠	SPHC / SS400	1	PL=1.6ᵗ、L-3ᵗx40
2	架台		SPHC / SS400	1	L-50x50x6ᵗ
1	耐熱タンク		PE/PP	1	（黒）

納入先					
設計	製図	検図	承認	名称	耐熱タンク OHT-1000L 製品図
設楽	設楽				
年月日 H28.9.25		尺度 1/15			
スイコー株式会社				図番	T0010-S01△